PENTAIR
JUNG PUMPEN

# Gleitrohradapter

## FÜR GLEITROHRSYSTEME BEI FREMDFABRIKATEN

JUNG-PUMPEN.DE

PENTAIR
JUNG PUMPEN

# Austausch leicht gemacht

Gleitrohrsysteme werden installiert, wo Tauchmotorpumpen stationär in Schächten betrieben werden. Durch die einfache Fixierung der Pumpe am Gleitrohrsystem ist kein Einstieg in den Pumpenschacht erforderlich.

Die Pumpe gleitet an den Führungsrohren Richtung Schachtboden und wird durch Kupplungssysteme automatisch mit dem Druckrohr verbunden. Bei Wartungs- oder Austauscharbeiten wird die Pumpe von oben mit einer Kette aus dem Schacht gehoben.

Der Pumpentausch gegen ein Fremdfabrikat ist oft mit erheblichem Aufwand verbunden, da sich nicht jede Pumpe ohne weiteres an ein vorhandenes Gleitrohrsystem anschließen lässt.

Mit den Pentair Jung Pumpen Gleitrohradaptern gehört dieses Problem der Vergangenheit an. Für viele Pumpentypen bieten wir einen geeigneten Adapter, mit dem die Ankupplung zwischen dem vorhandenem Gleitrohrsystem und einer Pumpe aus dem Hause Jung Pumpen sehr einfach realisiert werden kann.

Wählen Sie den geeigneten Adapter aus den folgenden Tabellen aus und ersetzen Sie problemlos die vorhandene Abwasserpumpe durch eine Pumpe von Jung Pumpen.

## PUMPENWECHSEL IM HANDUMDREHEN

Alte Pumpe entfernen

Adapter passend zum Gleitrohr auswählen

Adapter an die Pumpe montieren

Pumpe an das Gleitrohr einkuppeln

# Die technischen Daten

## ABWASSERPUMPEN MULTICUT MIT SCHNEIDSYSTEM

Folgende Gleitrohradapter sind standardmäßig verfügbar:

| Hersteller | Adapter / | **Art.-Nr.** | kombinierbar mit MultiCut |
|---|---|---|---|
| ABS Piranha | | **JP 40648** | 08/2 M, Ex<br>20/2 M plus, Ex<br>35/2 M, Ex<br>36/2 M, Ex<br>45/2 M, Ex<br>75/2 M, Ex<br>76/2 M, Ex |
| WILO EMU FA | | **JP 41814** | |
| Flygt MP 3000 | | **JP 41151** | |
| Flygt Compit Schacht + MH 3000 | | **JP 40540** | |
| KSB Amarex, DN40 | | **JP 40646** | |
| KSB Amarex, DN 32 Schrägaufstellung für Jung Pumpen Pumpe | | **JP 41816** | |
| Kordes | | **JP 41815** | |

Weitere Adapter sind auf Anfrage erhältlich!

### SONDERAUSFÜHRUNGEN

Benötigt Sie einen Adapter, der in der Liste noch nicht enthalten ist oder sind Sie sich bzgl. des Typs unsicher, können Sie alle relevanten Daten in die Checkliste (siehe letzte Seite) eintragen und diese zur Prüfung an Jung Pumpen geben. Alternativ kann natürlich auch die alte Klaue eingeschickt werden.

## ABWASSERPUMPEN MULTISTREAM / MULTIFREE

Die Pumpen sind mit zwei Lochkreisdurchmessern ausgerüstet.

| Nennweite | Lochkreis | | Anzahl der Schrauben | | Schraubengröße | |
|---|---|---|---|---|---|---|
| | PN 6 | PN 10 | PN 6 | PN 10 | PN 6 | PN 10 |
| DN 65 | 130 | 145 | 4 | 4 | M12 | M16 |
| DN 80 | 150 | 160 | 4 | 8 | M16 | M16 |
| DN 100 | 170 | 180 | 4 | 8 | M16 | M16 |
| DN 150 | 225 | 240 | 8 | 8 | M16 | M16 |

Alle Freistromrad- und Kanalradpumpen der Serien MultiFree und MultiStream haben einen Standardanschlussflansch PN6 / PN10 gem. DIN EN 1092-1.

Dadurch ist der Anschluss an ein Wettbewerbsgleitrohr oftmals ohne Adpter möglich. Ausnahmen bestätigen aber auch hier die Regel.

# Checkliste – worauf es ankommt

Sollte kein geeigneter Adapter (lt. vorheriger Seite) verfügbar sein, so wird ein entsprechender Adapter für Ihr bestehendes Gleitrohr angefertigt. Bitte füllen Sie die Daten der u.g. Tabelle, soweit bekannt, aus und **faxen** Sie diese Seite an **0 52 04 17-107** oder **mailen** Sie diese Informationen an **info@jung-pumpen.de**. Notieren Sie Ihre vollständige Adresse zur Kontaktaufnahme.

## DATEN

| Fabrikat / Hersteller: | | z.B. ABS, Flygt |
|---|---|---|
| Pumpentyp / Bezeichnung | | |
| Druckanschluss DN / PN | | z.B. DN100 / PN 6 |
| **Artikel-Nr.** | | |
| Leistungsdaten: | | |
| Förderhöhe $H_{max}$= | | [m] |
| Fördermenge $Q_{max}$= | | [l/s] |
| Leistung= | | [KW] |
| Einzelanlage | | bitte ankreuzen |
| Doppelanlage | | bitte ankreuzen |
| Klauenabmessung – Lochkreis – Befestigung: | | |
| Klaue mit Gewinde | | bitte ankreuzen |
| | Anzahl Gewinde | |
| Klaue mit Durchgangsloch | | bitte ankreuzen |
| | Anzahl Durchgangslöcher: | |

Bei mehreren Bohrungen bitte Lochbild angeben.

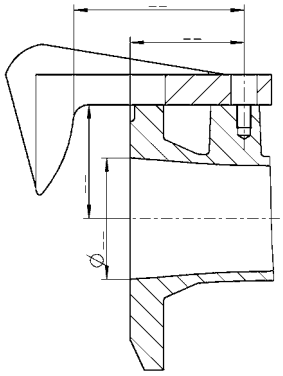

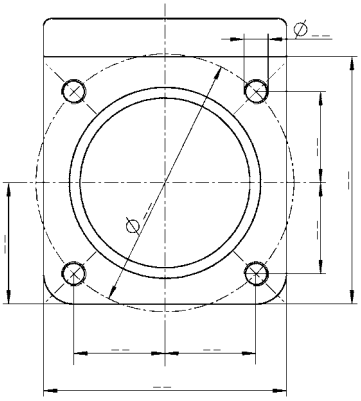

Bitte die Dimensionen, soweit vorhanden, eintragen.

## ABSENDER

Bildquellen: Jung Pumpen GmbH, fotolia

PENTAIR

**JUNG PUMPEN GmbH** Industriestr. 4 – 6 | 33803 Steinhagen | Telefon +49 5204 170 | info@jung-pumpen.de | www.jung-pumpen.de

P 232-1.0-DE-1902