PENTAIR JUNG PUMPEN

MULTICUT 08

POMPE PER ACQUE CARICHE

- Affidabile nell'uso con i solidi, grazie ad una migliore tecnologia nel sistema di taglio
- Sistema di taglio esterno regolabile
- Camera d'olio ispezionabile
- Protezione motore integrata
- Tenuta meccanica in silicio indipendente dal senso di rotazione
- Ingresso cavo a tenuta d'acqua con spina di connessione
- Versione EX: Girante e piastra di taglio in PRV

DESCRIZIONE

Le pompe sommergibili con sistema di taglio MultiCut vengono impiegate come stazioni fisse nella protezione in impianti di drenaggio pressurizzati per abitazioni singole e negli impianti di sollevamento. Sono indicate per l'estrazione di acque reflue domestiche con impurità normali (come stabilito da DIN 1986 parte 3). Per il trasporto di acque da pozzetti collegati alle tubazioni pubbliche occorre impiegare i modelli di pompe sommerse per ambienti a rischio di esplosione della versione Ex (anti deflagrante). Grazie al sistema di taglio preinserito, la connessione di mandata è DIN32. Secondo la EN12050-1 i sistemi di sollevamento senza il trituratore devono essere almeno DN80.

Temperatura massima del liquido pompato: 40°C

Funzionamento continuo (S1)

motore emerso: Funzionamento alternato (S3) (ad es. 20% = 2 min. funzionamento, 8 min. pausa)

Il sistema di taglio MultiCut, unico nel suo genere, garantisce la massima sicurezza di funzionamento con prestazioni di pompaggio eccezionali. Grazie alla geometria delle lame e alla piastra di taglio in acciaio indurito, il sistema sminuzza, con oltre 200.000 tagli al minuto, composti grossolani delle acque cariche, prima che questi raggiungano la pompa idraulica. I corpi solidi che non possono essere pompati, vengono respinti all'esterno della pompa. Le speciali scanalature presenti sulla piastra di taglio incrementano la sicurezza pulendo continuamente l'unità di taglio.

PRESTAZIONI

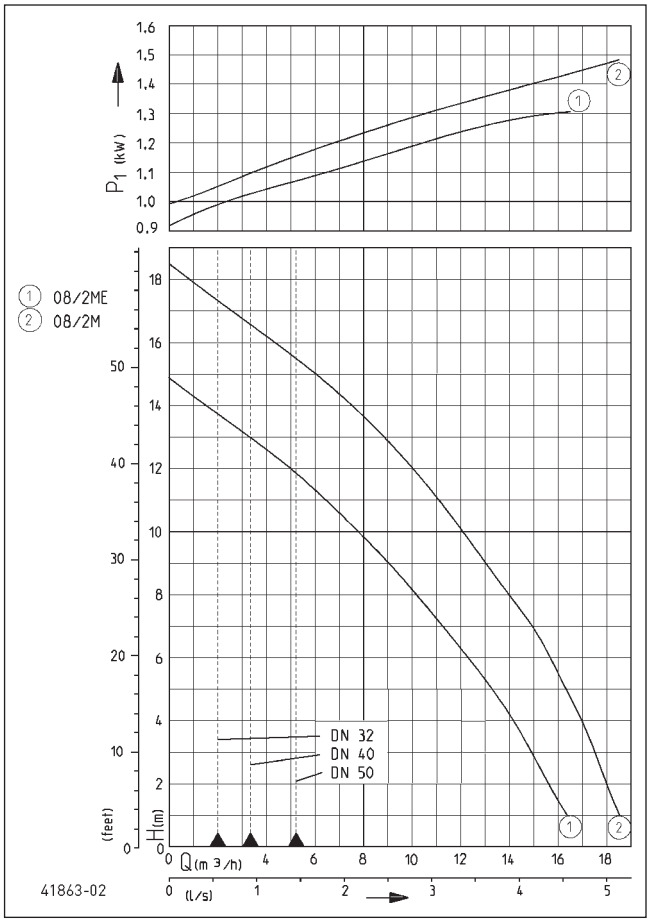

Tipo	Prevalenza H (m)	1	2	3	4	5	6	7	8	9	10	11	12	13	14	15	16
08/2 ME/MES	Portata Q [m³/h]	16,5	15,5	15,0	14,0	13,0	12,0	11,0	10,0	9,0	7,5	6,5	5,0	3,5	1,5		
08/2 M/MS		18,5	18,0	17,5	17,0	16,5	15,5	15,0	14,0	13,0	12,0	11,0	10,0	9,0	7,5	6,0	4,5

Le specifiche sono soggette a modifiche - Tolleranza sulle prestazioni secondo ISO 9906

Secondo EN 12056, la portata minima nella tubazione di mandata deve essere 0,7 m / s.
Questi dati vengono tracciati come limite di schema applicativo QH.

Bauart geprüft und überwacht
TÜVRheinland ZERTIFIZIERT
www.tuv.com ID 1111219534

MULTICUT 08

POMPE PER ACQUE CARICHE

FORNITURA

Pompa pronta per il collegamento secondo EN 12050 con cavo da 10 m e spina CEE 16 A (tipo M + MS) o spina Schuko (tipo ME + MES). Ex II 2 G Ex db IIB T4 Gb

I supporti sono compresi nella consegna delle pompe con commutazione automatica. Come pompa Ex con cavo da 10 m senza spina. Salvamotore completo solo con relativo comando (vedere accessori).

DATI MECCANICI

Pompa	monostadio verticale	Protezione marcia a secco	si
Cuscinetto	a sfera, lubrificato	Girante	Vortex in PRV
Tenuta lato motore	doppio anello di tenuta	Corpo pompa	Ghisa
Camera ad olio	si	Sommergibile	si
Tenuta lato liquido	Tenuta meccanica SiC	Raccordo di mandata	DN 32

DATI ELETTRICI

Cavo alimentazione	10m H07RN-F	Protezione termica	si
Indice di protezione	IP 68		

MULTICUT 08

Tipo	**Codice**	Tensione	Potenza motore P1	Potenza motore P2	Corrente	Cavi	Protezione motore	Spina	S3	Corpo motore	Peso
senza galleggiante											
08/2 ME	**JP50342**	1/N/PE~230 V	1,37 kW	0,98 kW	6,0 A	3G1,0	integrata	Sicurezza	10 %	Acciaio inox	16,2 kg
08/2 M	**JP50344**	3/PE~400 V	1,65 kW	1,24 kW	2,8 A	4G1,0	integrata	CEE-16A	10 %	Acciaio inox	16,5 kg
08/2 M, Ex	**JP50346**	3/PE~400 V	1,65 kW	1,24 kW	2,8 A	6G1,5	con quadro di controllo	no	35 %	ghisa	28,0 kg
con galleggiante											
08/2 MES	**JP50343**	1/N/PE~230 V	1,37 kW	0,98 kW	6,0 A	3G1,0	integrata	Sicurezza	10 %	Acciaio inox	16,6 kg
08/2 MS	**JP50345**	3/PE~400 V	1,65 kW	1,24 kW	2,8 A	4G1,0	integrata	CEE-16A	10 %	Acciaio inox	17,2 kg

Dimensioni 08/2 M (mm)

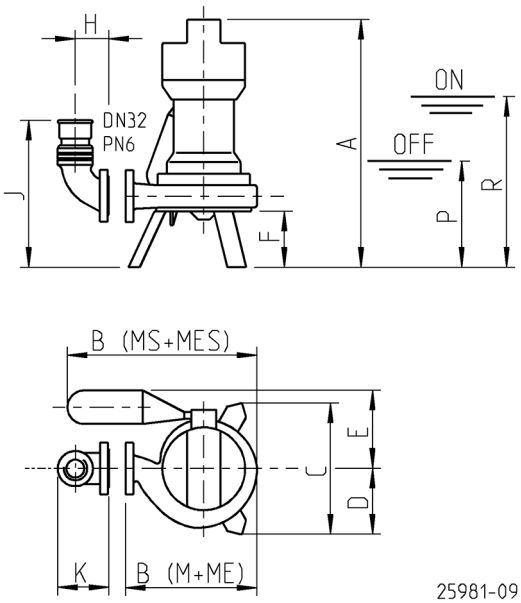

Typ	A	B	C	D	E	F	G	H	J	K	P	R
08/2M +ME	445	235	230	-	-	100	128	60	265	90	-	-
08/2MS+MES	445	340	-	115	140	100	128	60	265	90	190	305

Dimensioni 08/2 M, EX (mm)

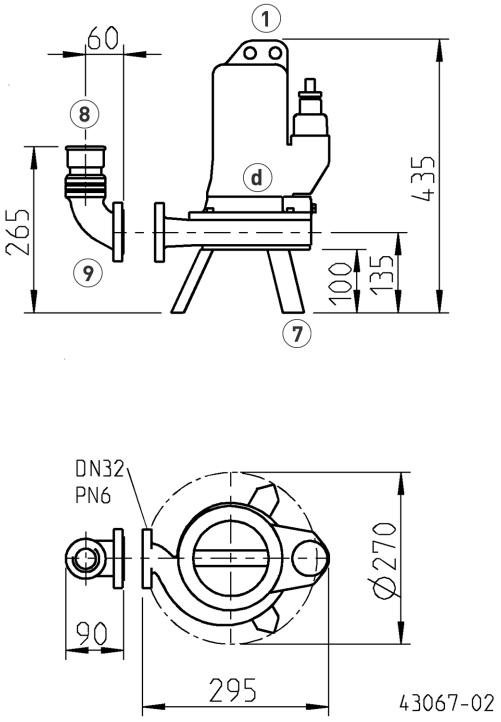

PENTAIR WATER ITALY Srl . Via Masaccio, 13 . 56010 Lugnano PI . Tel. +39 050 716 111 - Fax +39 050 716 801 . eMail: it.jp@pentair.com

MULTICUT 08

POMPE PER ACQUE CARICHE

Esempio di installazione con piedistallo

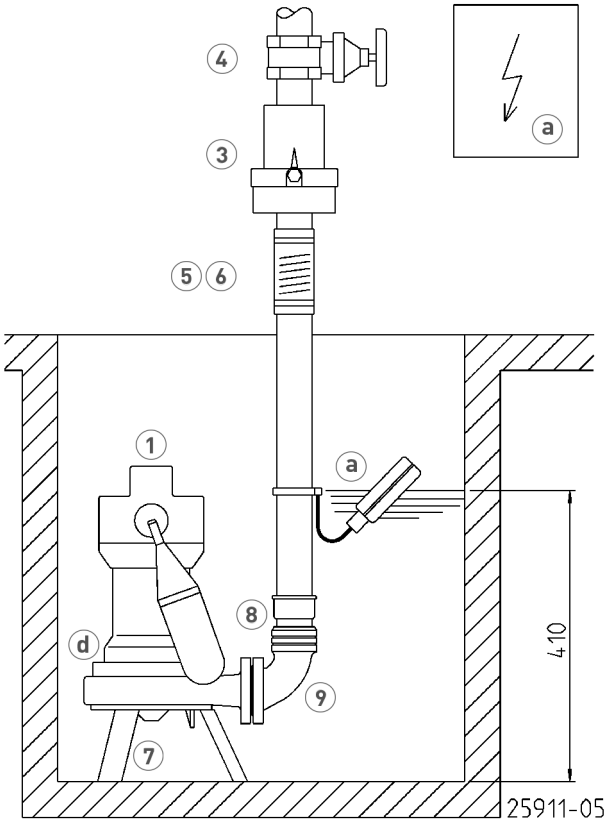

Esempio di installazione su treppiedi EX

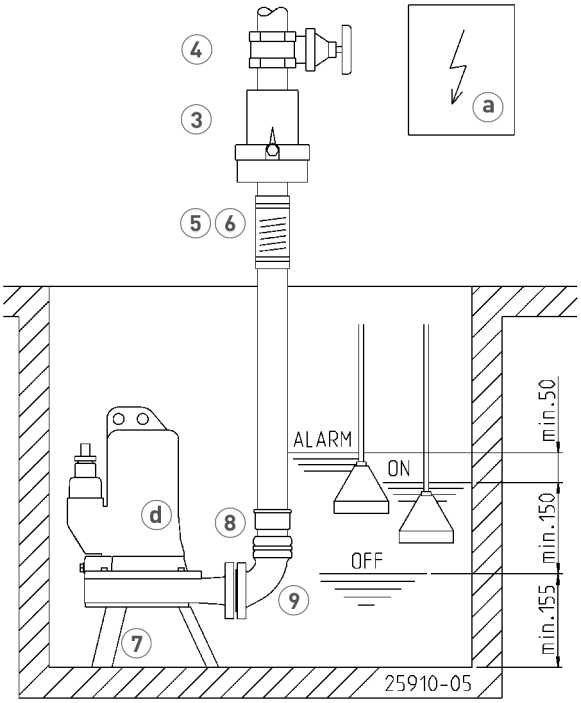

Esempio di installazione con guide di scorrimento

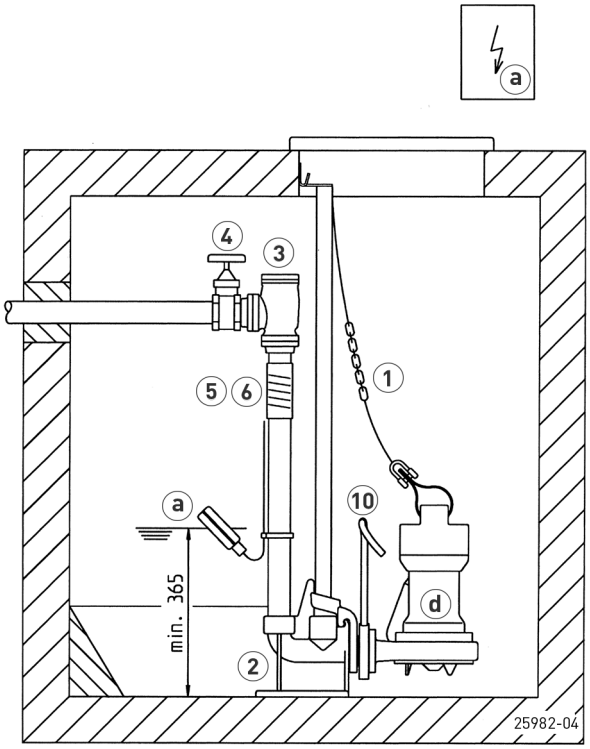

Esempio di installazione con guide di scorrimento EX

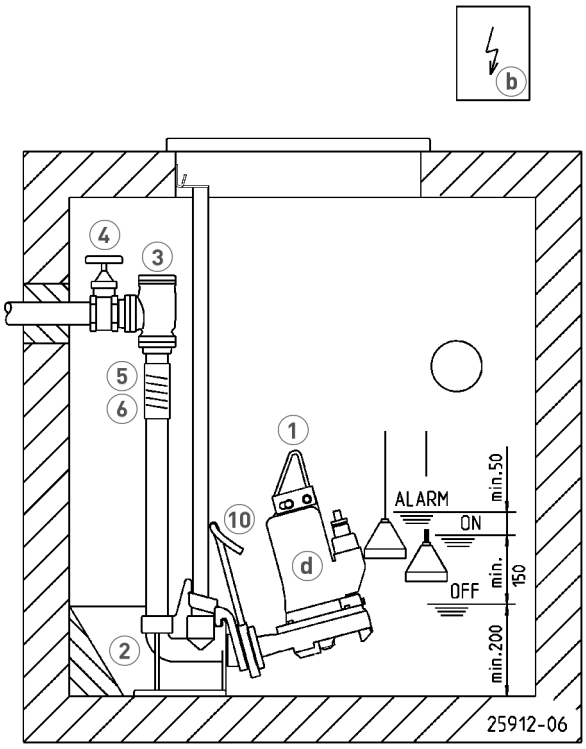

MULTICUT 08

POMPE PER ACQUE CARICHE

Esempio di installazione con guide di scorrimento

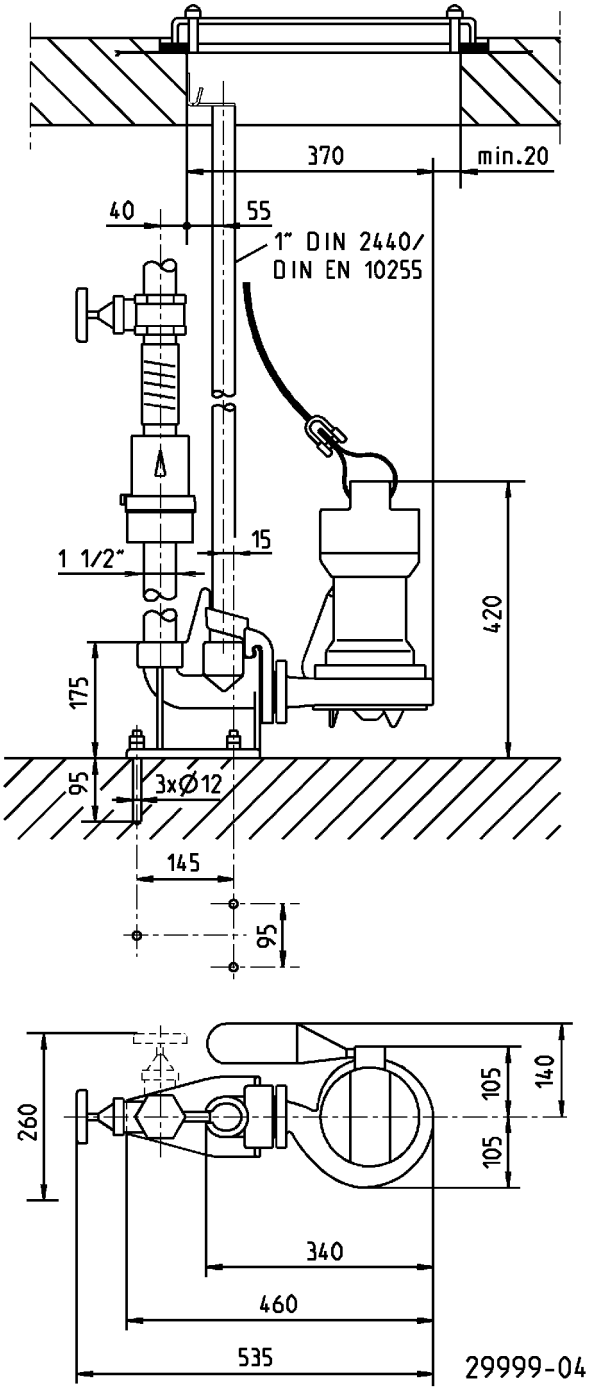

Esempio di installazione con guide di scorrimento EX

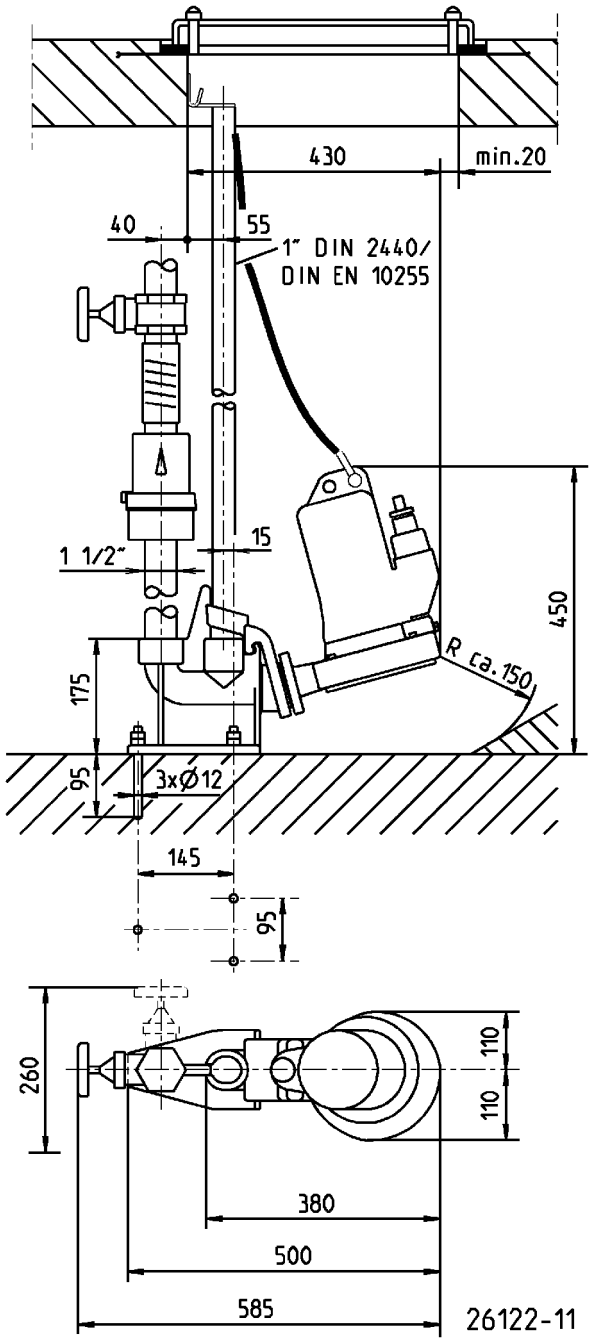

Stazione singola - Dimensioni minime pozzetto (cm)
senza GR: 40x40
con GR e valvola di ritegno: 40x65
con GR e valvola sferica: 40x65

Stazione doppia - Dimensioni minime pozzetto (cm)
senza GR e valvola di ritegno, valvola di non ritorno: 60x60
senza GR e valvola ad angolo a cuneo: 60x80
con GR e valvola di ritegno doppia: 60x60
con GR valvola di ritegno o di non ritorno: 65x85

PENTAIR WATER ITALY Srl . Via Masaccio, 13 . 56010 Lugnano PI . Tel. +39 050 716 111 - Fax +39 050 716 801 . eMail: it.jp@pentair.com

MULTICUT 08

POMPE PER ACQUE CARICHE

ACCESSORI MECCANICI

				Codice
	1 Catena	certificata, 2,5 m,320 Kg, 5 collegamenti (EN 818 mod.)		**JP45901**
		certificata, 5,0 m, 320 Kg, 8 collegamenti (EN 818 mod.)		**JP45902**
		certificata, 7,5 m,320 Kg, 11 collegamenti (EN 818 mod.)		**JP47365**
		catene in acciaio inox, certificate, 630 kg		**JP45904**
		sospensione pompa (08 Ex - 100...)		**JP45925**
	Fascia	completa di grillo		**JP45168**
	2 Guida di scorrimento			
	GR 35	filettatura interna 1½" per pompe Multicut		**JP14094**
	GR 35	1½"filettatura interna per MultiCut 08 senza protezione EX		**JP29953**
	Guide di scorrimento 1"	1500 mm		**JP48937**
	Guide di scorrimento 1"	2000 mm		**JP48938**
	Guide di scorrimento 1"	2500 mm		**JP48939**
	Guide di scorrimento 1"	3000 mm		**JP48940**
	3 Valvola di non ritorno			
	R40 EN 12050-4	1½" (DN 40), PN 4	150x120 (HxB)	**JP00317**
	DR 40 EN 12050-4	1½" (DN 40), PN 4	200x280 (HxB)	**JP09155**
	R50 EN 12050-4	2" (DN 50), PN 4	150x120 (HxB)	**JP00326**
	Valvola di non ritorno a sfera			
	KE40 EN 12050-4	1½" (DN 40), PN 6	170x125 (HxB)	**JP47974**
	K50 EN 12050-4	2" (DN 50), PN 6	185x155 (HxB)	**JP44782**
	4 Valvola di intercettazione	ottone, 1½" (DN 40), PN 16	125x60 (HxB)	**JP44786**
		Acciaio inox, 1½" (DN 40), PN 16	125x80 (HxB)	**JP48403**
		brass, 2" (DN 50), PN 16	140x70 (HxB)	**JP44787**
	5 Manicotto in gomma	1½" (DN 40), PN 4	120x50 (HxD)	**JP44777**
		2" (DN 50), PN 4	150x63 (HxD)	**JP44775**
	6 Morsetto	1½"		**JP44763**
		2"		**JP44764**
	7 Distanziali della base filtro	inclusi nei modelli 08/2MS e MES		**JP44759**
	Lamera di supporto	in connessione con il trasmettitore del livello di riflusso		**JP23100**
	8 Manicotto di riduzione	1¼"–1½" per la conenssione di tubazioni		**JP44769**
		1¼"–2"		**JP44772**
		1½"–2" per guide di scorrimento GR 35		**JP44776**
	9 Raccordo	1¼" (filettatura interna)		**JP16870**
	10 Tubo di lavaggio	Tipo I-M, acciaio inox con flangia di collegamento (non nel PKS -B 800)		**JP40333**
		tipo 0	08 Ex, 20/2	**JP45408**

MULTICUT 08

POMPE PER ACQUE CARICHE

ACCESSORI ELETTRICI

			Codice
	a **Sistema di allarme**		
	AG3	Galleggiante, dipendente dalla rete, contatto libero da potenziale, 3m cavo	**JP44891**
	AG10	Galleggiante, dipendente dalla rete, contatto libero da potenziale, 9,5m cavo	**JP44892**
	b **Regolatore per stazioni a una pompa**		
	Quadro di controllo AD 00 E	230 V	**JP00289**
	Quadro HIGHLOGO 1-00 E	230 V	**JP47987**
	+ Trasduttore di livello pressione di stivaggio		**JP17101**
	Quadro di controllo AD 25 ExM, TLS	400 V	**JP43159**
	Quadro HIGHLOGO 1-25 LC	400 V	**JP47984**
	Regolatore per stazioni a due pompe		
	Quadro di controllo BD 00 E	230 V, per pompe U3-U6, US 62-105, UV3, UV 300, 08/2 ME	**JP45735**
	Quadro HIGHLOGO 2-00 E	230 V	**JP47996**
	+ Trasduttore di livello pressione di stivaggio		**JP17101**
	Quadro di controllo BD 25 ExM, TLS	400 V	**JP43165**
	Quadro HIGHLOGO 2-25 LC	400 V	**JP47993**
	c **Batteria**	per allarme indipendente dalla rete	**JP44850**
	d **Dispositivo di controllo della tenuta**	DKG	**JP44900**
		DKG EX per pompe con protezione ex	**JP00249**
	Smart Home	Trasmettitore radio FTJP per protocollo "EnOcean"	**JP47209**

PENTAIR WATER ITALY Srl . Via Masaccio, 13 . 56010 Lugnano PI . Tel. +39 050 716 111 - Fax +39 050 716 801 . eMail: it.jp@pentair.com