PENTAIR JUNG PUMPEN

COMPLI MC

STAZIONE DI SOLLEVAMENTO CON SISTEMA DI TAGLIO MULTICUT

- Pronto all'uso
- Sommergibile
- Flangia di serraggio
- Molteplici possibilità di collegamento
- Tubazione di mandata di piccole dimensioni
- Prestazioni elevate
- Pozzetto PE
- Sistema di taglio MultiCut
- Compatibile con dipositivi Smart Home

DESCRIZIONE

Le stazioni di sollevamento per acque reflue con sistema di taglio MultiCut vengono impiegate per lo smaltimento delle acque di scarico provenienti da oggetti speciali come ad es. sanitari mobili, bagni chimici o case galleggianti.

Il sistema di taglio MultiCut consente il pompaggio dei liquidi all'interno di tubazioni molto lunghe e strette che possono meglio adattarsi ai rilievi del terreno. In molti casi si è rilevato che questo tipo di tubazione è più conveniente rispetto ai tubi standard a caduta. Il sistema di taglio esterno MultiCut offre la massima sicurezza di funzionamento con eccellenti proprietà di pompaggio.

La combinazione tra il compli 100 e le molteplici varianti di motore permettono di ottenere soluzioni ideali in funzione dell'installazione.

Gli impianti sommersi sono utilizzati solitamente in ambienti a pericolo di inondazione. Il quadro elettrico deve essere installato in un ambiente asciutto e ben aerato.

Il serbatoio in polietilene dispone di collegamenti facilmente accessibili, un'apertura per la pulizia nella parte superiore e una flangia di serraggio dell'afflusso per un'installazione semplice. L'altezza di ingresso può essere variata a seconda dell'impianto e della tubazione di alimentazione:

compli 100: DN 50: 150, 250 mm; DN 150/DN 50: 180, 275 e 315 mm

compli 500 e 1000: DN 100: 180, 250 mm; DN 100: 180-340 mm.

Per il collegamento di una tubazione di alimentazione DN 100 nel compli 500 e 1000 è presente un tubo di passaggio KG DN 150/DN 100. Sul lato superiore del serbatoio è presente un ingresso verticale DN 150 o DN 100. In caso di non utilizzo dell'ingresso posteriore, questo deve essere chiuso con il kit di chiusura DN 150 (accessorio). Gli impianti doppi compli 1000 dispongono di due pompe che si attivano alternatamente. In caso di picchi di carico le due pompe funzionano contemporaneamente.

PRESTAZIONI

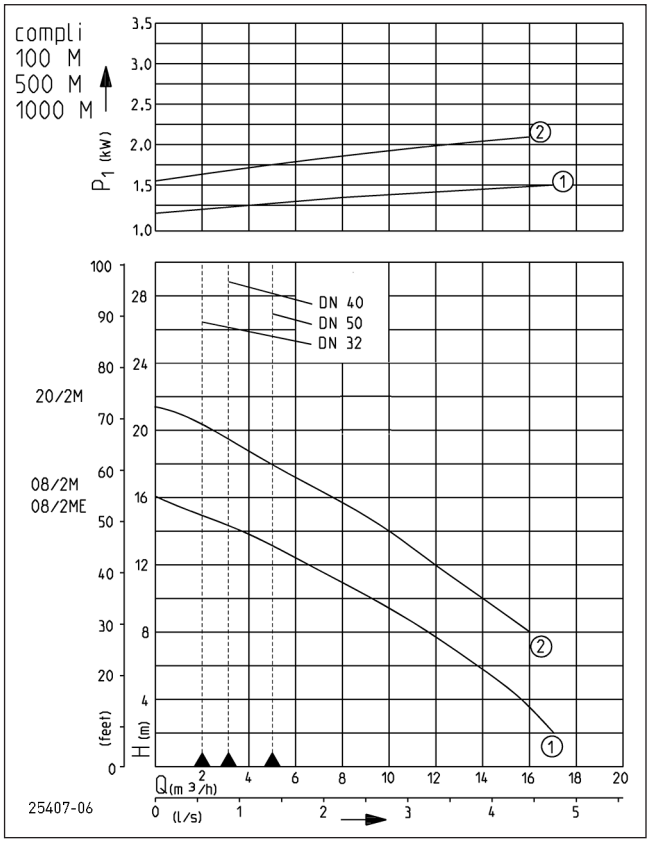

Tipo	Prevalenza H (m)	2	4	6	8	10	12	14	16	18	20
compli 108/2+508/2+1008/2 ME/M	Portata Q [m³/h]	17	16	14	12	9	7	4			
compli 120/2+520/2+1020/2 M					16	14	12	10	8	5	3

Le specifiche sono soggette a modifiche - Tolleranza sulle prestazioni secondo ISO 9906

Secondo EN 12056, la portata minima nella tubazione di mandata deve essere 0,7 m / s.
Questi dati vengono tracciati come limite di schema applicativo QH.

Bauart geprüft und überwacht
TÜVRheinland ZERTIFIZIERT
www.tuv.com ID 1111219534

COMPLI MC

STAZIONE DI SOLLEVAMENTO CON SISTEMA DI TAGLIO MULTICUT

FORNITURA

Impianto di serbatoio pronto per l'uso (capacità 38 e 117 l) secondo EN 12050 con flangia di serraggio DN 100 per altezza di afflusso 180/250 per compli 100, compli 500 e 1000 con altezze di afflusso DN 150 (180, 275, 315 mm), DN 100 (180-340 mm), afflussi aggiuntivi ø 50 mm orizzontale e verticale, tubo di passaggio KG DN 150/DN 100, pompa sommersa installata,un collegamento elastico con fascette per quadro elettrico in plastica e un manicotto scorrevole per condotta di aerazione DN 70, commutazione livello autom., quadro elettrico (tipo di protezione IP 44) con salvamotore, contattore, trasformatore, impianto di allarme dipendente dalla rete a scelta annullabile e circuito di chiusura a potenziale zero per segnalazione anomalie di raccolta, visualizzane ottica della direzione di rotazione (corrente trifase), allarme e funzionamento, interruttore manuale-0-automatico.

Cavo serbatoio - quadro elettrico 4 m,

Cavo quadro elettrico - spina 1,5 m.

DATI MECCANICI

Pompa	monostadio verticale	Albero	completamente isolata dal liquido
Passaggio libero	7 mm		
Cuscinetto	a sfera, lubrificato	Girante	Vortex in PRV
Camera ad olio	si	Corpo motore	ghisa
Protezione marcia a secco	si	Corpo pompa	Ghisa
		Sommergibile	si

DATI ELETTRICI

Cavi	6G1,5	Classe d'isolamento	F
Indice di protezione	IP 68	Protezione termica	si

COMPLI MC

Tipo	Codice	Tensione	Potenza motore P1	Potenza motore P2	Corrente	Spina	Tubo di pressione	Raccordo di mandata	Capacità serbatoio	Peso
compli 108/2 ME	**JP50088**	1/N/PE~230 V	1,70 kW	1,14 kW	7,5 A	Sicurezza	DN 32	DN 32	38 l	42 kg
compli 108/2 M	**JP50089**	3/N/PE~400 V	1,65 kW	1,24 kW	2,8 A	CEE	DN 32	DN 32	38 l	41 kg
compli 120/2 M	**JP50090**	3/N/PE~400 V	2,30 kW	1,85 kW	3,9 A	CEE	DN 32	DN 32	38 l	43 kg
compli 508/2 ME	**JP50096**	1/N/PE~230 V	1,70 kW	1,14 kW	7,5 A	Sicurezza	DN 40	DN 40	117 l	50 kg
compli 508/2 M	**JP50097**	3/N/PE~400 V	1,65 kW	1,24 kW	2,8 A	CEE	DN 40	DN 40	117 l	49 kg
compli 520/2 M	**JP50098**	3/N/PE~400 V	2,30 kW	1,85 kW	3,9 A	CEE	DN 40	DN 40	117 l	51 kg
compli 1008/2 ME	**JP50112**	1/N/PE~230 V	1,70 kW	1,14 kW	7,5 A	Sicurezza	DN 40	DN 40	117 l	77 kg
compli 1008/2 M	**JP50114**	3/N/PE~400 V	1,65 kW	1,24 kW	2,8 A	CEE	DN 40	DN 40	117 l	75 kg
compli 1020/2 M	**JP50115**	3/N/PE~400 V	2,30 kW	1,85 kW	3,9 A	CEE	DN 40	DN 40	117 l	79 kg

PENTAIR WATER ITALY Srl . Via Masaccio, 13 . 56010 Lugnano PI . Tel. +39 050 716 111 - Fax +39 050 716 801 . eMail: it.jp@pentair.com

COMPLI MC

STAZIONE DI SOLLEVAMENTO CON SISTEMA DI TAGLIO MULTICUT

Dimensioni compli 100 M (mm)

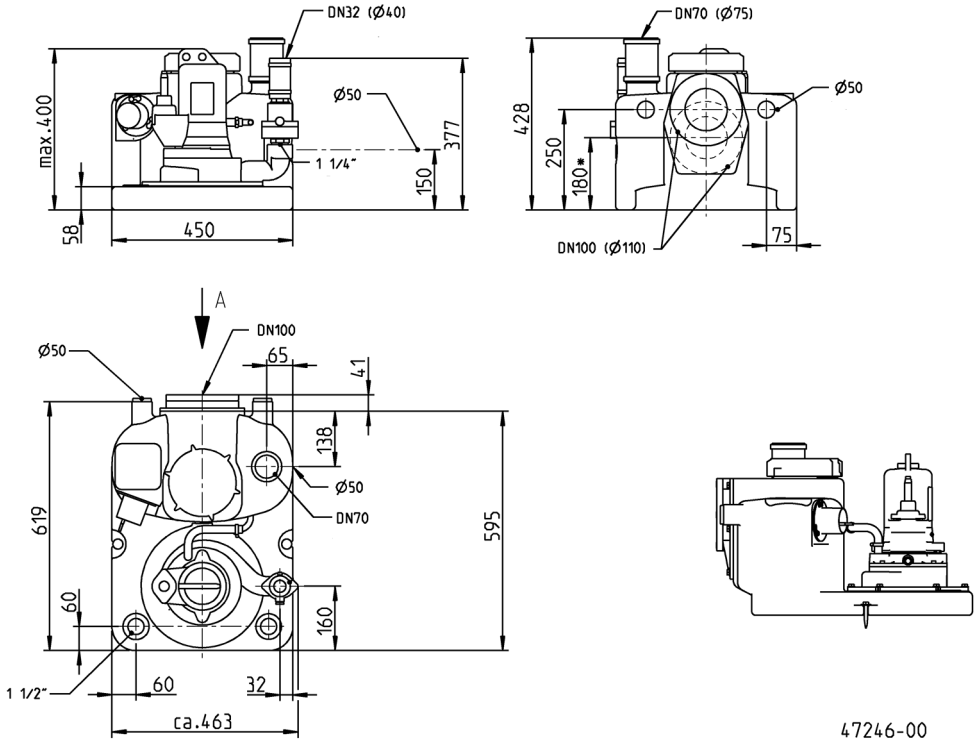

Dimensioni compli 500 M (mm)

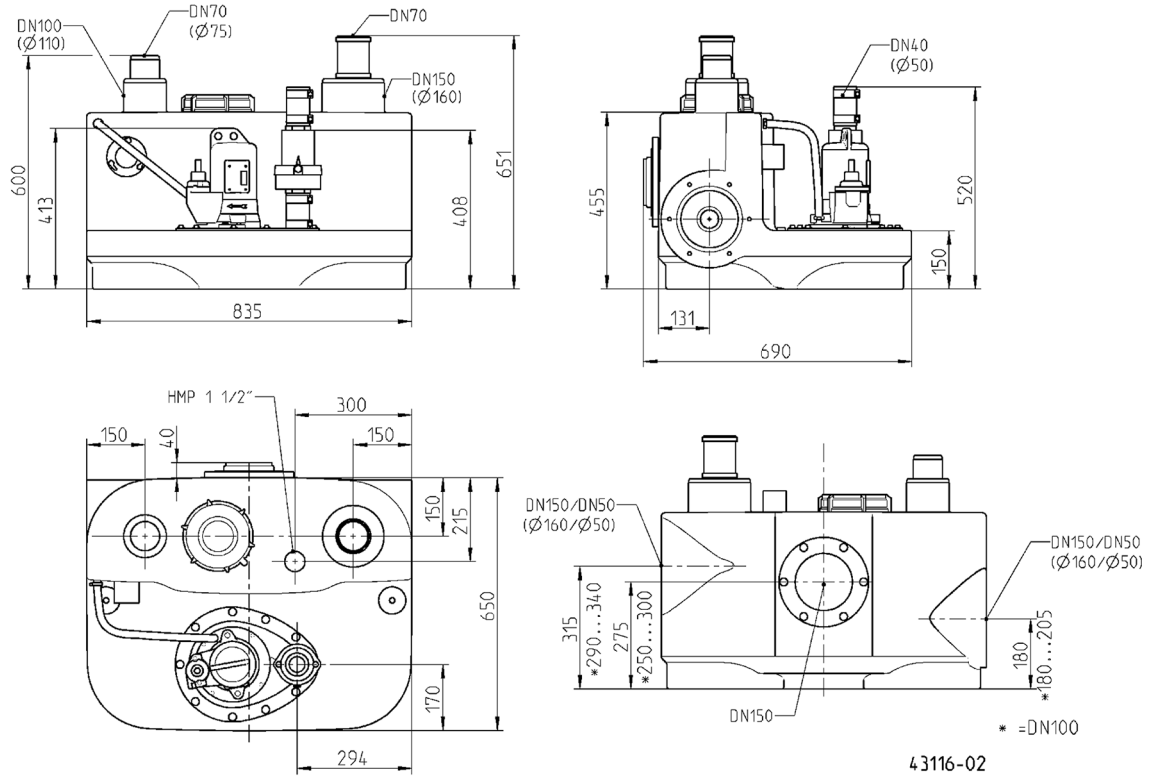

COMPLI MC

STAZIONE DI SOLLEVAMENTO CON SISTEMA DI TAGLIO MULTICUT

Dimensioni compli 1000 M (mm)

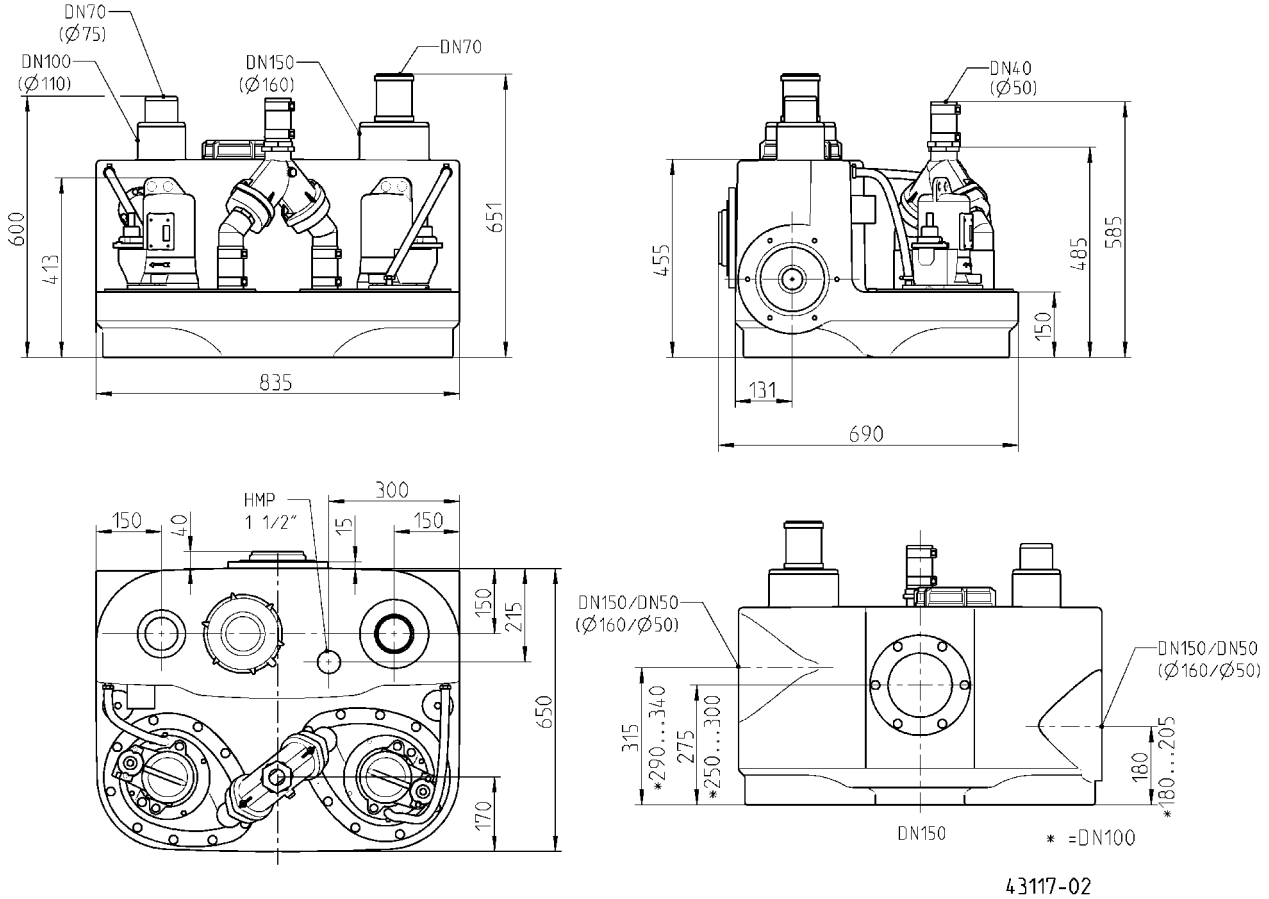

Esempio di installazione compli 100

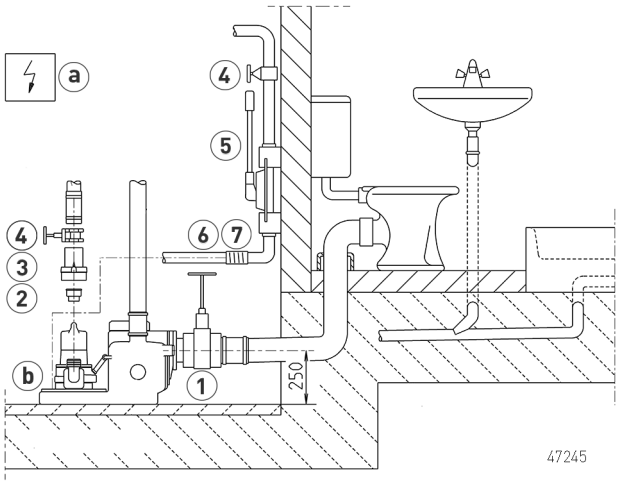

Esempio di installazione compli 500 / 1000

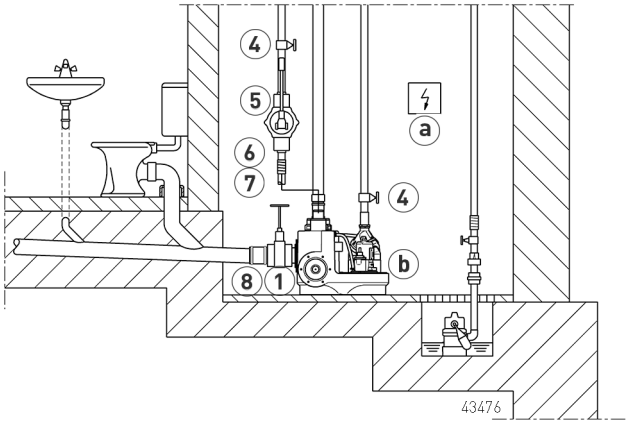

PENTAIR WATER ITALY Srl . Via Masaccio, 13 . 56010 Lugnano PI . Tel. +39 050 716 111 - Fax +39 050 716 801 . eMail: it.jp@pentair.com

COMPLI MC

STAZIONE DI SOLLEVAMENTO CON SISTEMA DI TAGLIO MULTICUT

Esempio di installazione compli 500 / 1000

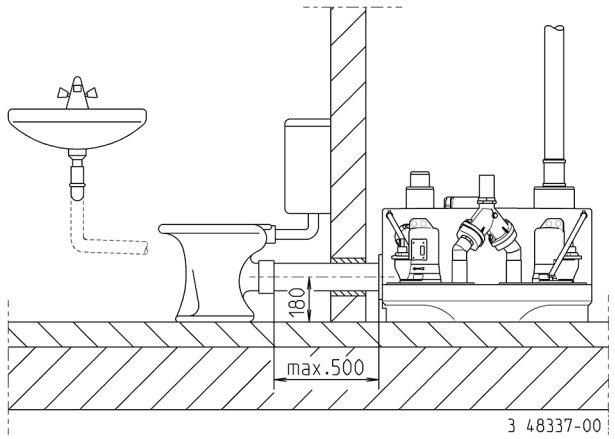

ACCESSORI MECCANICI

				Codice
1	**Valvola di ingresso - PVC**	con 2 allacciamenti per tubi DN 100, PN1	360x295 (HxB)	**JP28297**
		con 2 allacciamenti per tubi DN 150, PN 2,5	660x450 (HxB)	**JP28591**
2	**Manicotto di riduzione**	1¼"–1½" per la conenssione di tubazioni		**JP44769**
		1¼"–2"		**JP44772**
3	**Valvola di non ritorno**			
	R40 EN 12050-4	1½" (DN 40), PN 4	150x120 (HxB)	**JP00317**
	R50 EN 12050-4	2" (DN 50), PN 4	150x120 (HxB)	**JP00326**
	Valvola di non ritorno a sfera			
	K50 EN 12050-4	2" (DN 50), PN 6	185x155 (HxB)	**JP44782**
4	**Valvola di intercettazione**	1¼" (DN 32), PN 16	110x60 (HxB)	**JP44785**
		ottone, 1½" (DN 40), PN 16	125x60 (HxB)	**JP44786**
		brass, 2" (DN 50), PN 16	140x70 (HxB)	**JP44787**
5	**Pompa a mano**	Smaltimento di emergenza fino a Hgeod 15 m	640x1½" (HxD)	**JP00255**
6	**Manicotto in gomma**	1½" (DN 40), PN 4	120x50 (HxD)	**JP44777**
		2" (DN 50), PN 4	150x63 (HxD)	**JP44775**
7	**Morsetto**	1½"		**JP44763**
		2"		**JP44764**
8	**Set di raccordi**	DN 150, richiesto per collegamento laterale		**JP43156**

ACCESSORI ELETTRICI

			Codice
a	**Batteria**	per allarme indipendente dalla rete	**JP44850**

COMPLI MC

STAZIONE DI SOLLEVAMENTO CON SISTEMA DI TAGLIO MULTICUT

ACCESSORI ELETTRICI

			Codice
	(b) **Dispositivo di controllo della tenuta**	DKG	**JP44900**
	(c) **Smart Home**	Trasmettitore radio FTJP per protocollo "EnOcean"	**JP47209**

PENTAIR WATER ITALY Srl . Via Masaccio, 13 . 56010 Lugnano PI . Tel. +39 050 716 111 - Fax +39 050 716 801 . eMail: it.jp@pentair.com