PENTAIR JUNG PUMPEN

# COMPLI 1000/1000 HL

## STAZIONE DI SOLLEVAMENTO

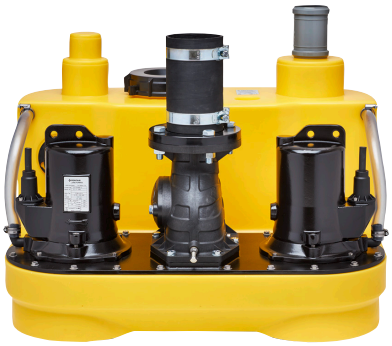

- NUOVO: COMPLI 1000 H Con il moderno sistema di controllo a microprocessore HighLogo
- Pronta all'uso
- Sommergibile
- Doppia valvola di non ritorno
- Molteplici possibilità di collegamento
- Serbatoio in polietilene 117 l
- Girante vortex
- Compatibile con dipositivi Smart Home

### DESCRIZIONE

Le stazioni di sollevamento per acque reflue compli 1000 e compli 1000 HL sono adatte all'uso in condomini e in edifici ad uso commerciale. Queste stazioni sono maneggevoli grazie alla presenza di maniglie, semplici da installare e poco ingombranti. L'impianto è adatto all'uso in ambienti a pericolo di inondazione. Il quadro elettrico deve essere installato in un ambiente asciutto e ben aerato.

Il serbatoio in polietilene dispone di connessioni facilmente accessibili, un'apertura per la pulizia nella parte superiore e una flangia di serraggio dell'afflusso per un'installazione semplice. Grazie alle numerose possibilità di collegamento compli 1000 si adatta in modo ottimale al luogo d'uso. L'altezza può essere variata a seconda della condotta di ingresso:

DN 100: 180-205 mm (sinistra), 250-300 mm (centro) e 290-340 mm (destra), DN 150/DN 50: 180 mm (sinistra), 275 mm (centro) e 315 mm (destra)

Per il collegamento di una tubazione di alimentazione DN 100 è presente un tubo di passaggio DN 150/DN 100. Sul lato superiore del serbatoio è presente un ingresso verticale DN 150 o DN 100. In caso di non utilizzo dell'ingresso posteriore, questo deve essere chiuso con il kit di chiusura DN 150 (accessorio).

La pompa con girante a vortice di 70 mm e il passaggio libero conferiscono all'impianto un'elevata sicurezza di funzionamento. Il Compli 1000 è dotato di due pompe che, collegate tramite un quadro di controllo. Si attivano in modo alternato o, all'occorrenza, contemporaneamente per poter rispondere a picchi di carico o funzionamenti in riserva.

Le unità di sollevamento compli sono disponibili con il moderno controllo a microprocessore (HighLogo). Il controllo può essere configurato in modo intuitivo e flessibile tramite l'ampio display grafico e il pulsante multifunzione. Collegando il trasmettitore radio FTJP al contatto a potenziale zero è possibile trasmettere lo stato di commutazione (es. un messaggio di allarme) a un gateway smart home compatibile con EnOcean (Wibutler, Afiso, Homee). Con la versione Highlogo ancora più funzioni come il contatore delle ore di esercizio e la visualizzazione dell'intervallo di manutenzione.

### PRESTAZIONI

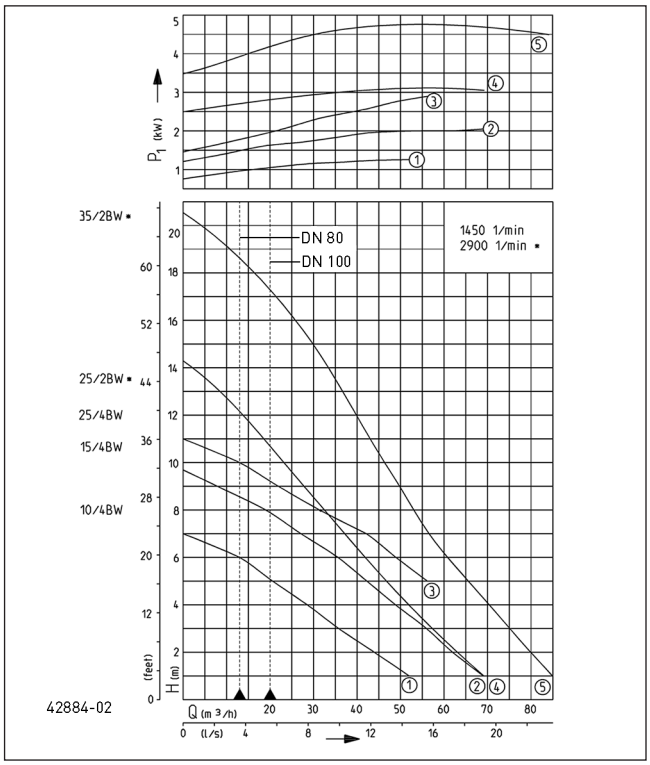


| Tipo | Prevalenza H (m) | 1 | 2 | 3 | 4 | 5 | 6 | 7 | 8 | 9 | 10 | 11 | 13 | 15 | 17 |
|---|---|---|---|---|---|---|---|---|---|---|---|---|---|---|---|
| compli 1010/4 BWE/BW | Portata Q [m³/h] | 52 | 44 | 37 | 29 | 22 | 13 | | | | | | | | |
| compli 1015/4 BW | | 69 | 62 | 56 | 49 | 42 | 36 | 27 | 19 | | | | | | |
| compli 1025/4 BW | | | | | | 56 | 49 | 42 | 32 | 22 | 13 | | | | |
| compli 1025/2 BW | | 69 | 64 | 58 | 52 | 47 | 42 | 37 | 33 | 28 | 23 | 20 | 8 | | |
| compli 1035/2 BW | | 85 | 80 | 75 | 71 | 66 | 62 | 57 | 54 | 50 | 47 | 44 | 36 | 30 | 21 |

Le specifiche sono soggette a modifiche - Tolleranza sulle prestazioni secondo ISO 9906

Secondo EN 12056, la portata minima nella tubazione di mandata deve essere 0,7 m / s.
Questi dati vengono tracciati come limite di schema applicativo QH.

Bauart geprüft und überwacht
TÜVRheinland ZERTIFIZIERT
www.tuv.com ID 1111219534

# COMPLI 1000/1000 HL

## STAZIONE DI SOLLEVAMENTO

### FORNITURA

Stazione di sollevamento per acque cariche secondo la norma Europea EN 12050-1 con flangia di serraggio DN 150, tubo di passaggio DN 150/DN 100, due pompe sommergibili installate DN 80 con bocchettoni tubi Ø110, anello riduzione Ø110 fino Ø90, un tubazione elastica e fascette per tubo di mandata in plastica, manicotto scorrevole in PVC DN 70 per il collegamento della condotta di aerazione, valvola di non ritorno premontata e rilevamento livello automatico. Quadro elettrico (IP 44) per la commutazione automatica con funzione per picchi di carico con salvamotore, contattore, trasformatore, impianto di allarme dipendente dalla rete e circuito di chiusura a potenziale zero per segnalazione anomalie di raccolta, con visualizzazione ottica della direzione di rotazione (solo per corrente trifase), allarme e funzionamento e 2 interruttori manuale-0-automatico. Con la versione Highlogo più funzionalità come contatore di ore di funzionamento e visualizzazione dell'intervallo di manutenzione.

Cavo serbatoio - quadro elettrico: 4 m, cavo quadro elettrico - spina: 1,5 m.

### DATI MECCANICI

| | | | |
|---|---|---|---|
| Pompa | monostadio verticale | Corpo motore | ghisa |
| Passaggio libero | 70 mm | Corpo pompa | Ghisa |
| Tubo di pressione | DN 100 | Sommergibile | si |
| Cuscinetto | a sfera, lubrificato | Raccordo di mandata | DN 80 |
| Girante | Vortex in ghisa | Capacità serbatoio | 117 l |

### DATI ELETTRICI

| | | | |
|---|---|---|---|
| Cavo alimentazione | 4m H07RN-F | Classe d'isolamento | F |
| Indice di protezione | IP 68 | Protezione termica | si |

### COMPLI 1000/1000 HL

| Tipo | **Codice** | Tensione | Potenza motore P1 | Potenza motore P2 | Corrente | Cavi | Spina | Camera ad olio | Peso |
|---|---|---|---|---|---|---|---|---|---|
| compli 1010/4 BWE | **JP50099** | 1/N/PE~230 V | 1,55 kW | 1,1 kW | 7,1 A | 4G1,5 | Sicurezza | no | 103 kg |
| compli 1010/4 BW | **JP50100** | 3/N/PE~400 V | 1,30 kW | 1,0 kW | 2,8 A | 6G1,5 | CEE-16A | no | 116 kg |
| compli 1015/4 BW | **JP50101** | 3/N/PE~400 V | 2,20 kW | 1,7 kW | 3,9 A | 6G1,5 | CEE-16A | no | 117 kg |
| compli 1025/4 BW | **JP50102** | 3/N/PE~400 V | 3,00 kW | 2,2 kW | 5,1 A | 6G1,5 | CEE-16A | no | 124 kg |
| compli 1025/2 BW | **JP50103** | 3/N/PE~400 V | 3,30 kW | 2,6 kW | 5,4 A | 6G1,5 | CEE-16A | si | 124 kg |
| compli 1035/2 BW | **JP50104** | 3/N/PE~400 V | 4,80 kW | 4,0 kW | 8,2 A | 6G1,5 | CEE-32A | si | 139 kg |
| compli 1010/4 BWE HL | **JP50105** | 1/N/PE~230 V | 1,55 kW | 1,1 kW | 7,1 A | 4G1,5 | Sicurezza | no | 103 kg |
| compli 1010/4 BW HL | **JP50106** | 3/N/PE~400 V | 1,30 kW | 1,0 kW | 2,8 A | 6G1,5 | CEE-16A | no | 116 kg |
| compli 1015/4 BW HL | **JP50107** | 3/N/PE~400 V | 2,20 kW | 1,7 kW | 3,9 A | 6G1,5 | CEE-16A | no | 117 kg |
| compli 1025/4 BW HL | **JP50108** | 3/N/PE~400 V | 3,00 kW | 2,2 kW | 5,1 A | 6G1,5 | CEE-16A | no | 124 kg |
| compli 1025/2 BW HL | **JP50109** | 3/N/PE~400 V | 3,30 kW | 2,6 kW | 5,4 A | 6G1,5 | CEE-16A | si | 124 kg |
| compli 1035/2 BW HL | **JP50110** | 3/N/PE~400 V | 4,80 kW | 4,0 kW | 8,2 A | 6G1,5 | CEE-32A | si | 139 kg |


PENTAIR WATER ITALY Srl . Via Masaccio, 13 . 56010 Lugnano PI . Tel. +39 050 716 111 - Fax +39 050 716 801 . eMail: it.jp@pentair.com

# COMPLI 1000/1000 HL

## STAZIONE DI SOLLEVAMENTO

**Dimensioni compli 1000 (mm)**

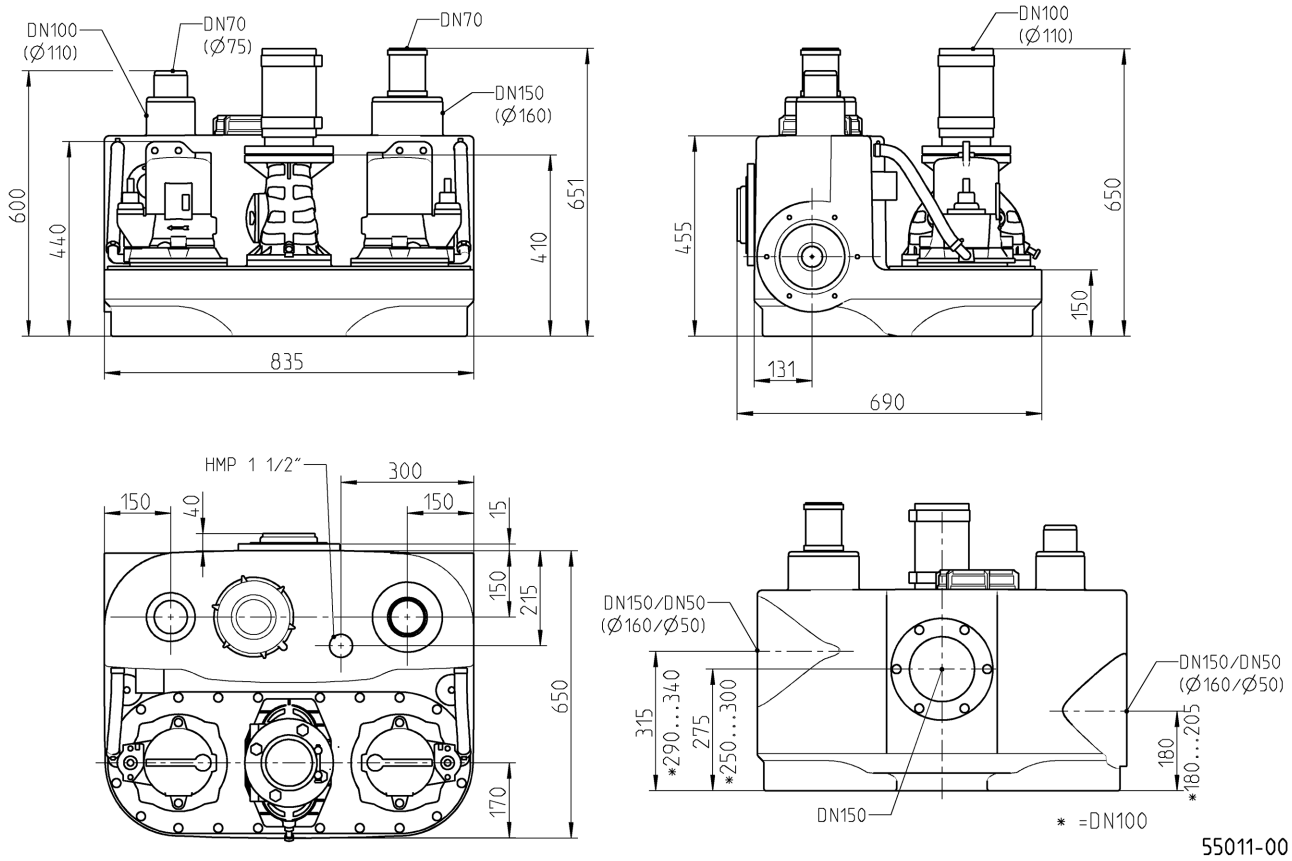


**Esempio di installazione**

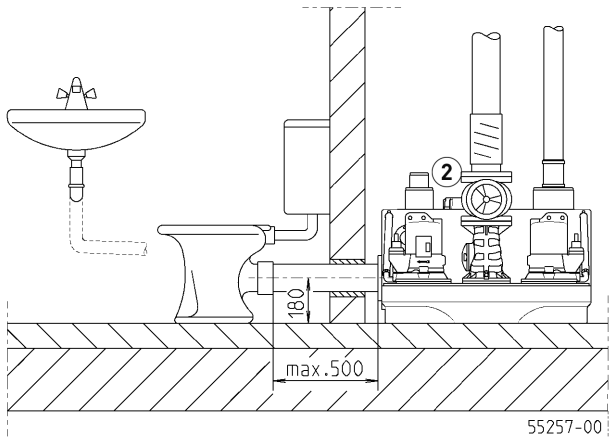


**Esempio di installazione**

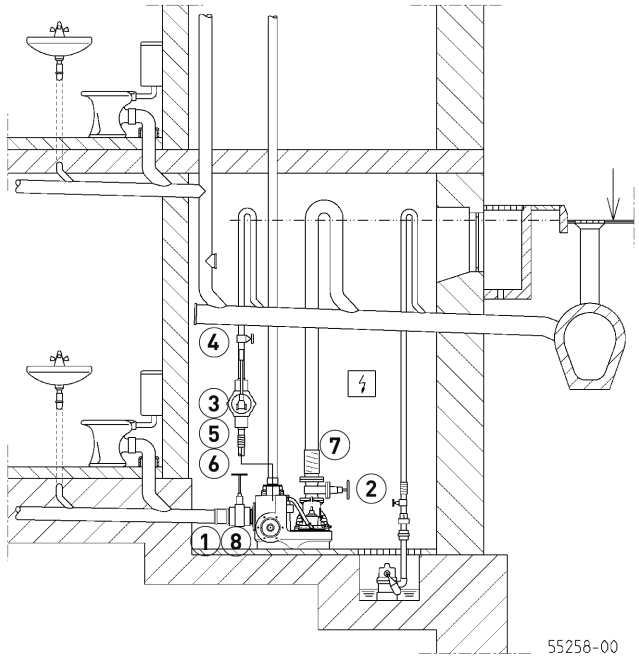

# COMPLI 1000/1000 HL

## STAZIONE DI SOLLEVAMENTO

Gli impianti sono dotati di flangia di collegamento DN 80/PN 10, ma con bocchettoni di tubi DN 100. In caso di installazione diretta scegliere solo valvole di non ritorno e saracinesche di blocco in DN 80. La tubazione di mandata viene collegata con DN 100 mediante collegamento elastico.
Gli impianti di sollevamento sostanze fecali sono conformi ai principi di controllo e costruttivi della EN 12050 per il trasporto di sostanze fecali e acque di scarico domestiche (EN 12056, DIN 1986-3) e vengono utilizzati per il drenaggio di edifici. Essi devono essere installati secondo le normative EN 12056-4 con serbatoio di raccolta interno agli edifici, 60 cm libero per l'uso e la manutenzione. La tubazione di mandata deve essere passata attraverso il livello di ristagno stabilito in loco e si deve montare una valvola di non ritorno certificata secondo la norma EN 12050-4. Tubazione di ventilazione deve passare attraverso il tetto. In impianti in cui non è possibile interrompere l'afflusso di acqua di scarico, si deve installare una stazione doppia.

### ACCESSORI MECCANICI

| | | | | Codice |
|---|---|---|---|---|
| | 1 **Valvola di ingresso - PVC** | con 2 allacciamenti per tubi DN 100, PN1 | 360x295 (HxB) | **JP28297** |
| | | con 2 allacciamenti per tubi DN 150, PN 2,5 | 660x450 (HxB) | **JP28591** |
| 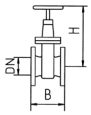 | 2 **Valvola a cuneo** | DN 80, PN 10, EN 1171 | 315x180 (HxB) | **JP00639** |
| 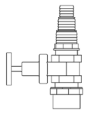 | 3 **Collegamento di emergenza** | con valvola di stop e tubo di connessione da 1", 1¼" and 1½" | | **JP49138** |
| 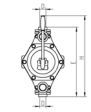 | **Pompa a mano** | Smaltimento di emergenza fino a Hgeod 15 m | 640x1½" (HxD) | **JP00255** |
| 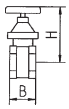 | 4 **Valvola di intercettazione** | ottone, 1½" (DN 40), PN 16 | 125x60 (HxB) | **JP44786** |
| | 5 **Manicotto in gomma** | 1½" (DN 40), PN 4 | 120x50 (HxD) | **JP44777** |
| | 6 **Morsetto** | 1½" | | **JP44763** |
| | 7 **Anello adattore** | DN 100-DN 80 SML | | **JP50174** |
| | 8 **Set di raccordi** | DN 150, richiesto per collegamento laterale | | **JP43156** |

### ACCESSORI ELETTRICI

| | | | Codice |
|---|---|---|---|
| | a **Batteria** | per allarme indipendente dalla rete | **JP44850** |
| | b **Dispositivo di controllo della tenuta** | DKG | **JP44900** |
| | c **Smart Home** | Trasmettitore radio FTJP per protocollo "EnOcean" | **JP47209** |


PENTAIR WATER ITALY Srl . Via Masaccio, 13 . 56010 Lugnano PI . Tel. +39 050 716 111 - Fax +39 050 716 801 . eMail: it.jp@pentair.com