PENTAIR JUNG PUMPEN

COMPLI 500

STAZIONE DI SOLLEVAMENTO

- Pronta all'uso
- Sommergibile
- Flangia di serraggio afflusso
- Molteplici possibilità di collegamento
- Serbatoio in polietilene 117 l
- Girante vortex
- Con valvola di non ritorno integrata
- Compatibile con dipositivi Smart Home

DESCRIZIONE

Grazie alla loro potenza regolabile e all'elevato volume di accumulo, le stazioni di sollevamento per sostanze fecali compli 500 sono pensate per l'uso in case monofamiliari che hanno quindi una maggiore affluenza di acque di scarico domestiche. Queste stazioni sono maneggevoli grazie alla presenza di maniglie, semplici da installare e poco ingombranti. La stazione sommergibile consente l'uso generale in ambienti a pericolo di inondazione. Il quadro elettrico deve essere installato in un ambiente asciutto e ben aerato. Il serbatoio in polietilene di alta qualità dispone di connessioni facilmente accessibili, un'apertura di pulizia in alto e una flangia di serraggio dell'afflusso per una installazione semplice. Grazie alle numerose possibilità di collegamento, queste stazioni si adattano in modo ottimale al luogo d'uso. L'altezza di afflusso può essere variata a seconda della tubazione di alimentazione:

DN100: 180-205 mm (sinistra), 250-300 mm (centro) e 290-340 mm (destra)

DN 150/DN 50: 180 mm (sinistra), 275 mm (centro) e 315 mm (destra)

Per il collegamento di una tubazione di alimentazione DN 100 è presente un tubo di passaggio KG DN 150/DN 100. Sul lato superiore del serbatoio è presente un afflusso verticale per una condotta di afflusso DN 150 o DN 100. In caso di non utilizzo dell'afflusso posteriore, questo deve essere chiuso con il kit di chiusura DN 150 (accessorio). La pompa con girante a vortice e passaggio libero di 70 mm conferisce alla stazione un'elevata sicurezza di funzionamento.

PRESTAZIONI

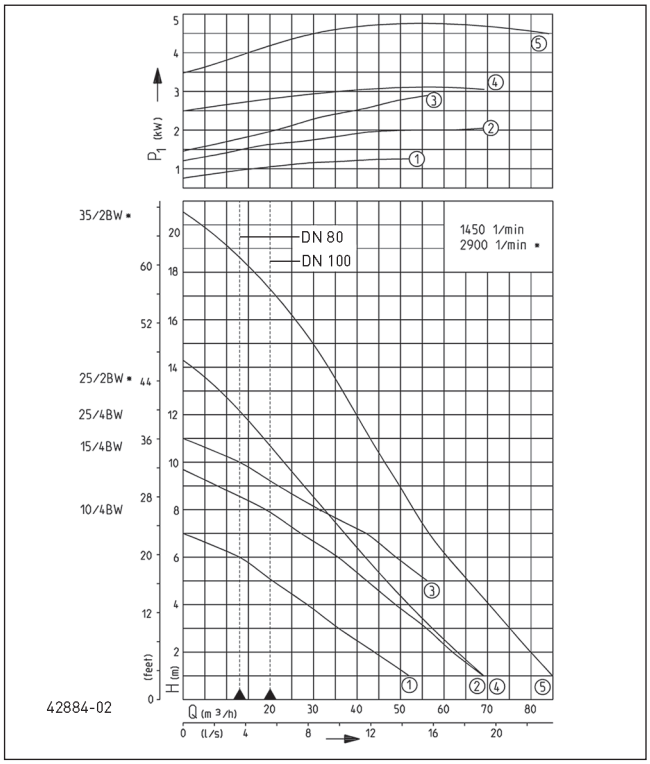

Tipo	Prevalenza H (m)	1	2	3	4	5	6	7	8	9	10	11	13	15	17
compli 510/4 BW	Portata Q [m³/h]	52	44	37	29	22	13								
compli 515/4 BW		69	62	56	49	42	36	27	19						
compli 525/4 BW						56	49	42	32	22	13				
compli 525/2 BW		69	64	58	52	47	42	37	33	28	23	20	8		
compli 535/2 BW		85	80	75	71	66	62	57	54	50	47	44	36	30	21

Le specifiche sono soggette a modifiche - Tolleranza sulle prestazioni secondo ISO 9906

Secondo EN 12056, la portata minima nella tubazione di mandata deve essere 0,7 m / s.
Questi dati vengono tracciati come limite di schema applicativo QH.

Bauart geprüft und überwacht
TÜVRheinland ZERTIFIZIERT
www.tuv.com ID 1111219534

COMPLI 500

STAZIONE DI SOLLEVAMENTO

FORNITURA

La stazione di sollevamento pronta all'uso secondo la norma Europea EN 12050-1, flangia di serraggio DN 150, tubo di passaggio DN 150/100. Pompa sommergibile installata con flangia di collegamento DN 80 PN 10 con bocchettoni per tubi Ø 110, anello adattatore da Ø 110 a Ø 90, un collegamento elastico con fascette per tubo a pressione in plastica, manicotto scorrevole DN 70 per il collegamento della condotta di aerazione, controllo di livello, quadro comando (P 44) con salvamotore, contattore, trasformatore, impianto di allarme dipendente dalla rete e circuito di chiusura a potenziale zero per la segnalazione di anomalie di raccolta, con visualizzazione ottica di direzione di rotazione, allarme, funzionamento e interruttore manuale-0-automatico. Cavo serbatoio - quadro elettrico: 4 m, cavo quadro elettrico - spina: 1,5 m.

DATI MECCANICI

Pompa	monostadio verticale	Corpo motore	ghisa
Passaggio libero	70 mm	Corpo pompa	Ghisa
Tubo di pressione	DN 100	Sommergibile	si
Cuscinetto	a sfera, lubrificato	Raccordo di mandata	DN 80
Girante	Vortex in ghisa	Capacità serbatoio	117 l

DATI ELETTRICI

Tensione	3/N/PE~400 V	Classe d'isolamento	F
Cavo alimentazione	4m H07RN-F	Protezione termica	si
Cavi	6G1,5	Spina	CEE-16A
Indice di protezione	IP 68		

COMPLI 500

Tipo	**Codice**	Potenza motore		Corrente	Camera ad olio	Peso
		P1	P2			
compli 510/4 BW	**JP50091**	1,3 kW	1,0 kW	2,8 A	no	79 kg
compli 515/4 BW	**JP50092**	2,2 kW	1,7 kW	3,9 A	no	79 kg
compli 525/4 BW	**JP50093**	3,0 kW	2,2 kW	5,1 A	no	79 kg
compli 525/2 BW	**JP50094**	3,3 kW	2,6 kW	5,4 A	si	86 kg
compli 535/2 BW	**JP50095**	4,8 kW	4,0 kW	8,2 A	si	89 kg

PENTAIR WATER ITALY Srl . Via Masaccio, 13 . 56010 Lugnano PI . Tel. +39 050 716 111 - Fax +39 050 716 801 . eMail: it.jp@pentair.com

COMPLI 500

STAZIONE DI SOLLEVAMENTO

Dimensioni compli 500 (mm)

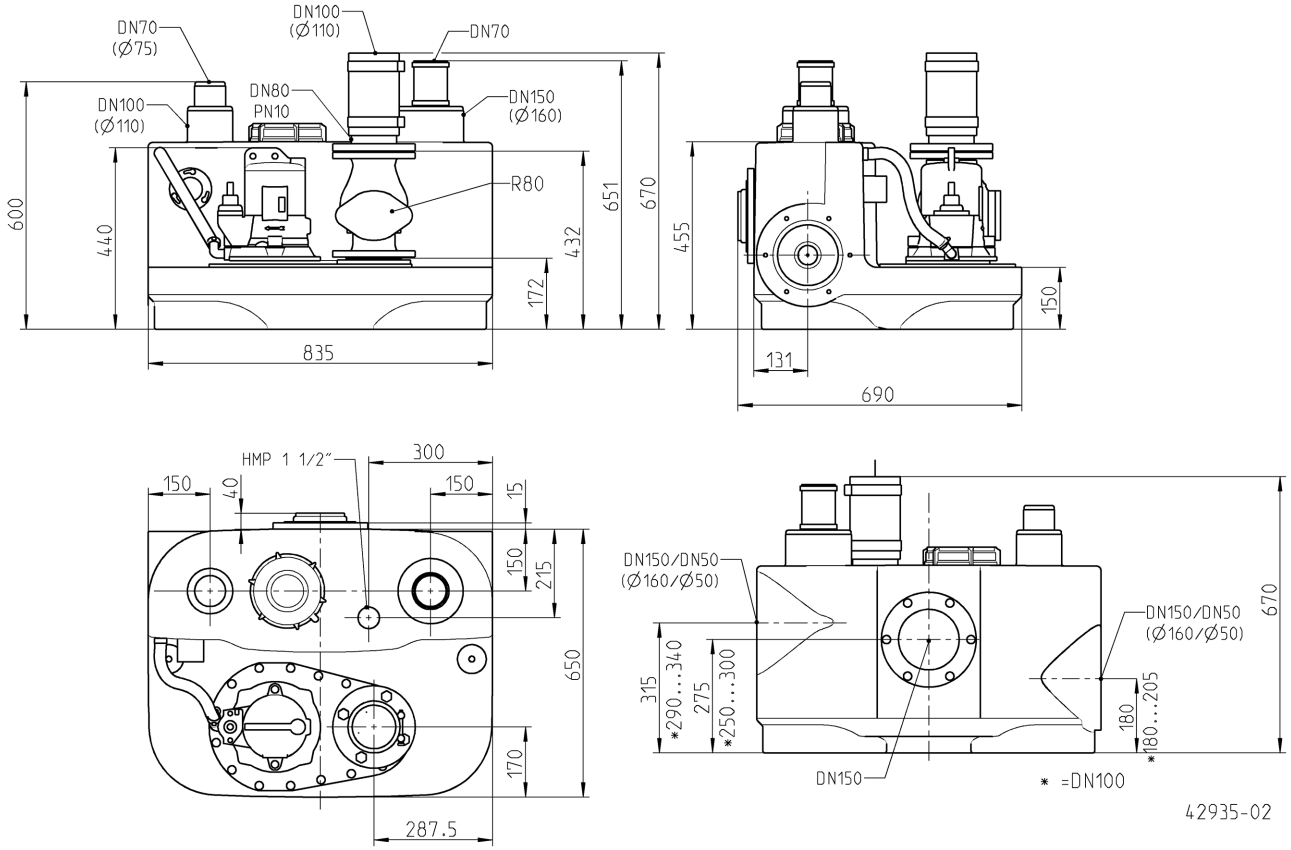

Esempio di installazione

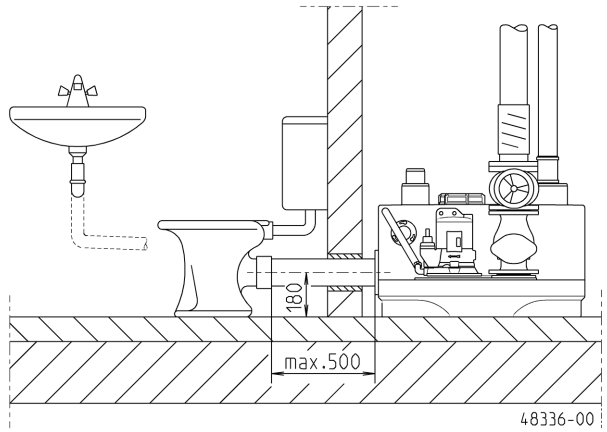

Esempio di installazione

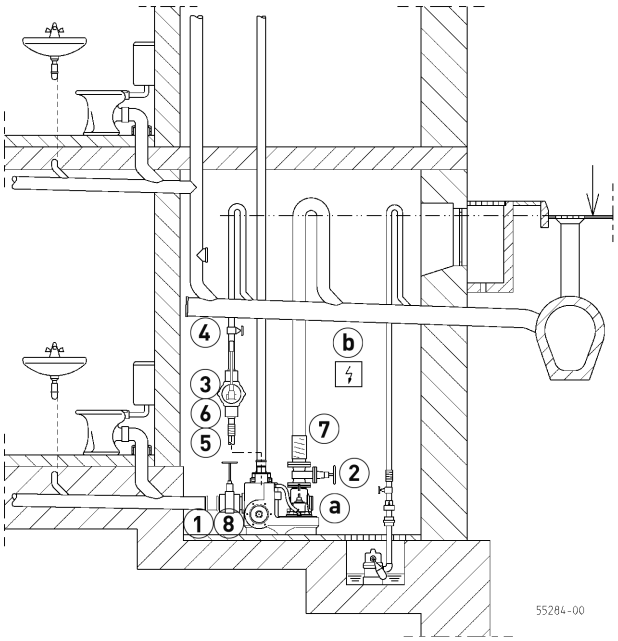

COMPLI 500

STAZIONE DI SOLLEVAMENTO

Gli impianti sono dotati di flangia di collegamento DN 80/PN 10, ma con bocchettoni di tubi DN 100. In caso di installazione diretta scegliere solo valvole di non ritorno e saracinesche di blocco in DN 80. La tubazione di mandata viene collegata con DN 100 mediante collegamento elastico.
Gli impianti di sollevamento sostanze fecali sono conformi ai principi di controllo e costruttivi della EN 12050 per il trasporto di sostanze fecali e acque di scarico domestiche (EN 12056, DIN 1986-3) e vengono utilizzati per il drenaggio di edifici. Essi devono essere installati secondo le normative EN 12056-4 con serbatoio di raccolta interno agli edifici, 60 cm libero per l'uso e la manutenzione. La tubazione di mandata deve essere passata attraverso il livello di ristagno stabilito in loco e si deve montare una valvola di non ritorno certificata secondo la norma EN 12050-4. Tubazione di ventilazione deve passare attraverso il tetto. In impianti in cui non è possibile interrompere l'afflusso di acqua di scarico, si deve installare una stazione doppia.

ACCESSORI MECCANICI

				Codice
	1 **Valvola di ingresso - PVC**	con 2 allacciamenti per tubi DN 100, PN1	360x295 (HxB)	**JP28297**
		con 2 allacciamenti per tubi DN 150, PN 2,5	660x450 (HxB)	**JP28591**
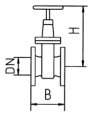	2 **Valvola a cuneo**	DN 80, PN 10, EN 1171	315x180 (HxB)	**JP00639**
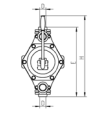	3 **Pompa a mano**	Smaltimento di emergenza fino a Hgeod 15 m	640x1½" (HxD)	**JP00255**
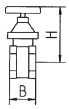	4 **Valvola di intercettazione**	ottone, 1½" (DN 40), PN 16	125x60 (HxB)	**JP44786**
	5 **Manicotto in gomma**	1½" (DN 40), PN 4	120x50 (HxD)	**JP44777**
	6 **Morsetto**	1½"		**JP44763**
	7 **Anello adattore**	DN 100-DN 80 SML		**JP50174**
	8 **Set di raccordi**	DN 150, richiesto per collegamento laterale		**JP43156**

ACCESSORI ELETTRICI

			Codice
	a **Dispositivo di controllo della tenuta**	DKG	**JP44900**
	b **Batteria**	per allarme indipendente dalla rete	**JP44850**
	c **Smart Home**	Trasmettitore radio FTJP per protocollo "EnOcean"	**JP47209**

PENTAIR WATER ITALY Srl . Via Masaccio, 13 . 56010 Lugnano PI . Tel. +39 050 716 111 - Fax +39 050 716 801 . eMail: it.jp@pentair.com