PENTAIR JUNG PUMPEN

COMPLI 400

STAZIONE DI SOLLEVAMENTO

- Pronta all'uso
- Sommergibile
- Collegamenti per tubazioni verticali / orizzontali
- Flangia di serraggio regolabile in altezza
- Serbatoio Polietilene, ca. 70 l
- Girante vortex
- Compatibile con dipositivi Smart Home

DESCRIZIONE

Questa stazione di sollevamento per case monofamiliari è pensata per molteplici usi. Sono molto maneggevoli grazie alla presenza di maniglie, semplici da installare e poco ingombranti. La stazione sommergibile è adatta all'uso in ambienti con pericolo di allagamento.

Il quadro elettrico deve essere installato in un ambiente sicuro da inondazioni e ben aerato. Il serbatoio in polietilene (PE) presenta molteplici punti di collegamento, un'apertura dall'alto per la pulizia e una bocca di ingresso che può essere regolata in altezza fra 180 e 250 mm a seconda della necessità. La girante a vortice della pompa offre sicurezza ed affidabilità.

Le stazioni di sollevamento Compli possono essere integrate in un circuito Smart Home. Il trasmettitore radio FTJP viene infatti collegato al contatto libero da potenziale del Compli e in questo modo è possibile trasmettere gli eventuali stati di commutazione (es. segnalazioni di allarme) ad un sistema EnOcean Smart Home compatibile.

PRESTAZIONI

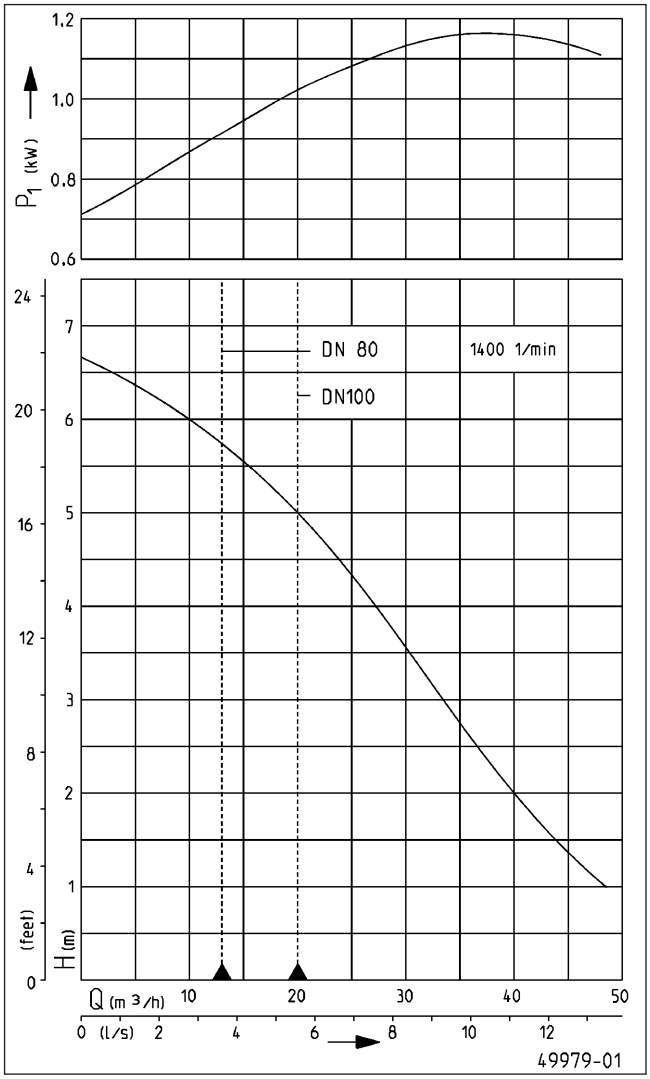

Tipo	Prevalenza H (m)	1	2	3	4	5	6
compli 400	Portata Q [m³/h]	48	40	33	27	20	10

Le specifiche sono soggette a modifiche - Tolleranza sulle prestazioni secondo ISO 9906

Secondo EN 12056, la portata minima nella tubazione di mandata deve essere 0,7 m / s.
Questi dati vengono tracciati come limite di schema applicativo QH.

Bauart geprüft und überwacht
TÜVRheinland ZERTIFIZIERT
www.tuv.com ID 1111219534

COMPLI 400

STAZIONE DI SOLLEVAMENTO

FORNITURA

Le stazione di sollevamento pronta all'uso secondo norma Europea EN 12050, flangia di serraggio regolabile in altezza DN 100 con altezza della tubazione da 180/250 mm, entrate aggiuntive Ø DN100/DN50 mm orizzontali e verticali. Pompa sommergibile installato con flangia di collegamento DN80 e anello di riduzione Ø 110 a Ø 90. Possibilità di scelta con valvola di ritegno DN80 premontata, completa di giunto elastico e manicotto di ventilazione DN70, controllo di livello, quadro di comando (IP 44) con protezione del motore, contattori, trasformatore e sistema di allarme opzionale con contatto NA/NC per messaggi di guasto collettivi. Visualizzazione ottica del senso di rotazione (versione trifase), interruttore MAN-0-AUT con visualizzazione dell'intervallo di manutenzione. Lunghezza cavo tra la stazione e il quadro = 4mt e cavo di alimentazione con spina per quadro = 1,5 mt.

DATI MECCANICI

Pompa	monostadio verticale	Corpo motore	ghisa
Passaggio libero	70 mm	Corpo pompa	Plastica rinforzata in fibra di vetro, ghisa
Tubo di pressione	DN 80/100		
Cuscinetto	a sfera, lubrificato	Sommergibile	si
Albero	acciaio inox	Raccordo di mandata	DN 80
Girante	Vortex in PRV	Capacità serbatoio	70 l

DATI ELETTRICI

Cavo alimentazione	4m H07RN-F	Classe d'isolamento	F
Indice di protezione	IP 68	Protezione termica	si

COMPLI 400

Tipo	**Codice**	Tensione	Potenza motore P1	Potenza motore P2	Corrente	Cavi	Spina	Peso
compli 400	**JP50079**	3/N/PE~400 V	1,25 kW	0,87 kW	2,2 A	6G1,5	CEE	52 kg
compli 400 E	**JP50081**	1/N/PE~230 V	1,55 kW	1,10 kW	7,1 A	4G1,5	Sicurezza	53 kg
compli 400 con valvola di non ritorno integrata	**JP50080**	3/N/PE~400 V	1,25 kW	0,87 kW	2,2 A	6G1,5	CEE	67 kg
compli 400 E con valvola di non ritorno integrata	**JP50082**	1/N/PE~230 V	1,55 kW	1,10 kW	7,1 A	4G1,5	Sicurezza	68 kg

PENTAIR WATER ITALY Srl . Via Masaccio, 13 . 56010 Lugnano PI . Tel. +39 050 716 111 - Fax +39 050 716 801 . eMail: it.jp@pentair.com

COMPLI 400

STAZIONE DI SOLLEVAMENTO

Dimensioni con valvola di non ritorno (mm)

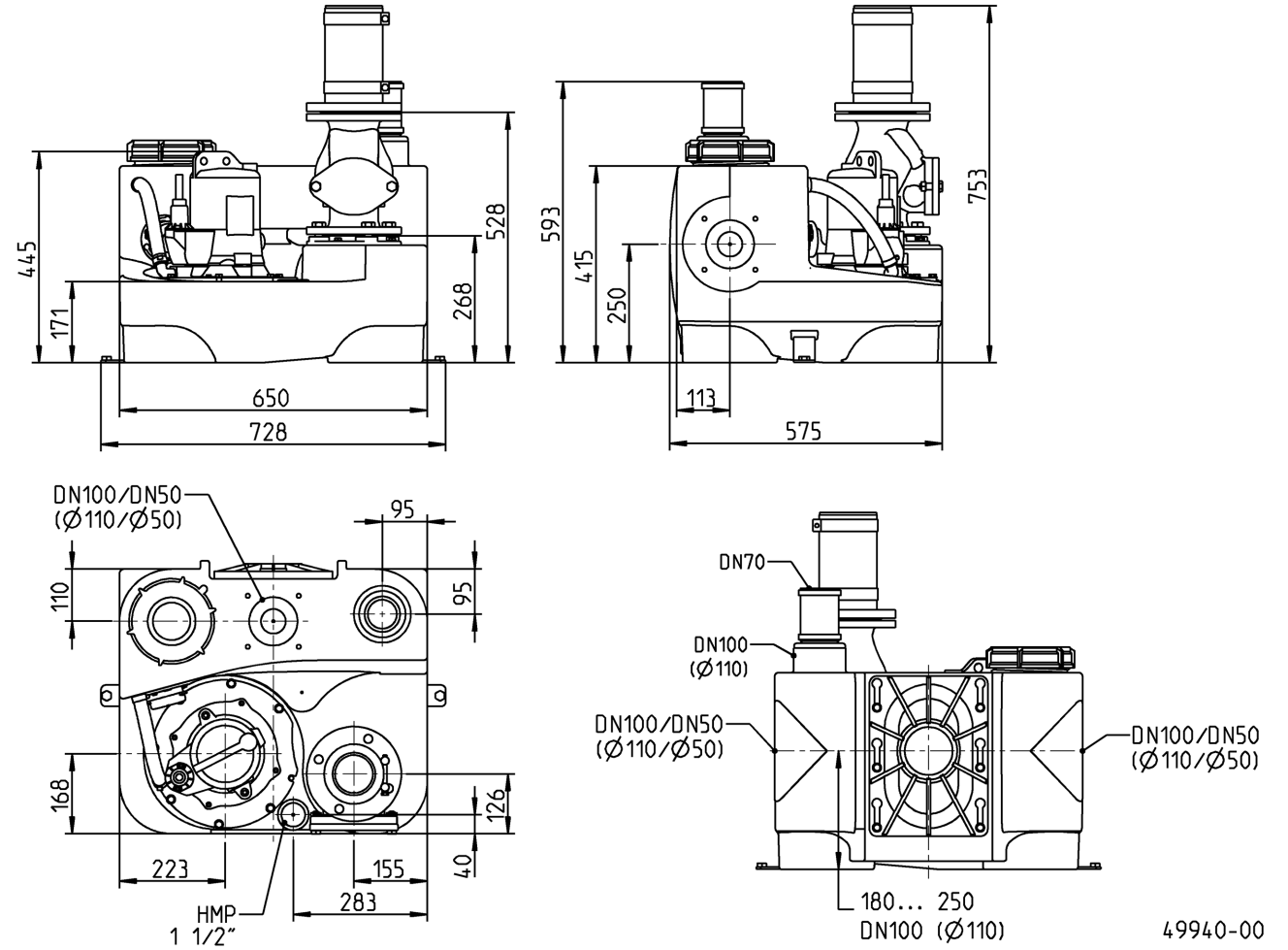

Esempio di installazione

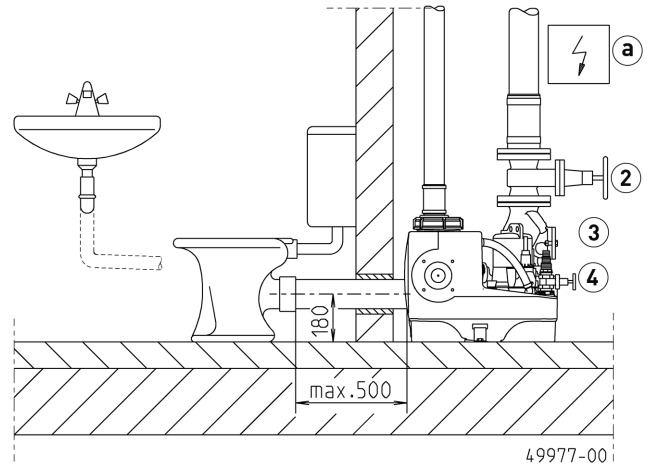

Esempio di installazione

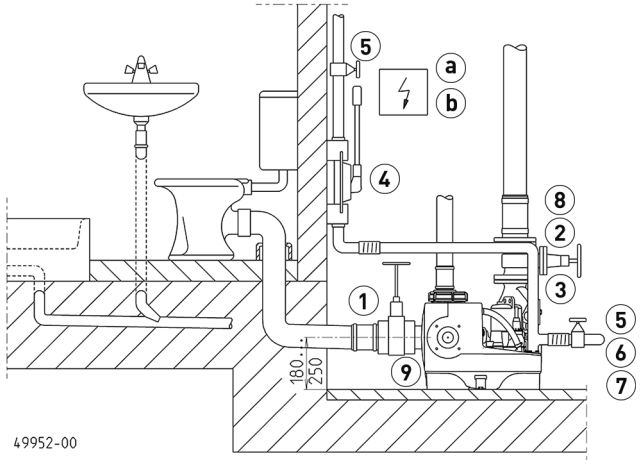

Gli impianti sono dotati di flangia di collegamento DN 80/PN 10, ma con bocchettoni di tubi DN 100. In caso di installazione diretta scegliere solo valvole di non ritorno e saracinesche di blocco in DN 80. La tubazione di mandata viene collegata con DN 100 mediante collegamento elastico.
Gli impianti di sollevamento sostanze fecali sono conformi ai principi di controllo e costruttivi della EN 12050 per il trasporto di sostanze fecali e acque di scarico domestiche (EN 12056, DIN 1986-3) e vengono utilizzati per il drenaggio di edifici. Essi devono essere installati secondo le normative EN 12056-4 con serbatoio di raccolta interno agli edifici, 60 cm libero per l'uso e la manutenzione. La tubazione di mandata deve essere passata attraverso il livello di ristagno stabilito in loco e si deve montare una valvola di non ritorno certificata secondo la norma EN 12050-4. Tubazione di ventilazione deve passare attraverso il tetto. In impianti in cui non è possibile interrompere l'afflusso di acqua di scarico, si deve installare una stazione doppia.

COMPLI 400

STAZIONE DI SOLLEVAMENTO

ACCESSORI MECCANICI

				Codice
	1 **Valvola di ingresso - PVC**	con 2 allacciamenti per tubi DN 100, PN1	360x295 (HxB)	**JP28297**
	2 **Valvola a cuneo**	DN 80, PN 10, EN 1171	315x180 (HxB)	**JP00639**
	3 **Valvola di non ritorno**			
	R 80 EN 12050-4	DN 80, PN 4, flangia PN 10, EN 558, 260 (H)		**JP00706**
	R 80 G EN 12050-4	DN 80, PN 4, flangia PN 10, EN 558, con contrappeso 260 (H)		**JP00707**
	Valvola di non ritorno a sfera			
	K 80 EN 12050-4	DN 80, PN 4, flangia PN 10, EN 558, 260 (H)		**JP49205**
	4 **Collegamento di emergenza**	con valvola di stop e tubo di connessione da 1", 1¼" and 1½"		**JP49138**
	Pompa a mano	Smaltimento di emergenza fino a Hgeod 15 m	640x1½" (HxD)	**JP00255**
	5 **Valvola di intercettazione**	ottone, 1½" (DN 40), PN 16	125x60 (HxB)	**JP44786**
	6 **Manicotto in gomma**	1½" (DN 40), PN 4	120x50 (HxD)	**JP44777**
	7 **Morsetto**	1½"		**JP44763**
	8 **Anello adattore**	DN 100-DN 80 SML		**JP50174**
	9 **Set di raccordi**	DN 100, richiesto per collegamento laterale		**JP50172**

ACCESSORI ELETTRICI

			Codice
	a **Batteria**	per allarme indipendente dalla rete	**JP44850**
	b **Smart Home**	Trasmettitore radio FTJP per protocollo "EnOcean"	**JP47209**
	c **Sistema di allarme**		
	Alarm unit compli	contact switch, 4 m cable	**JP50171**

PENTAIR WATER ITALY Srl . Via Masaccio, 13 . 56010 Lugnano PI . Tel. +39 050 716 111 - Fax +39 050 716 801 . eMail: it.jp@pentair.com