PENTAIR JUNG PUMPEN

BAUFIX 200

POZZETTO INTERRATO

- Serbatoio a pressione stabile
- Stazione a 1 pompa e a 2 pompe
- Ingresso a pavimento dotato di coperchio
- Regolazione di livello continua
- Collare a tenuta da collegare al sistema di impermeabilizzazione
- Utilizzo in ambienti interrati possibile
- Sistema a guide di scorrimento GR 32 o GR 50 disponibile

DESCRIZIONE

Il Baufix 200 è disponibile come serbatoio da interro ed è adatto in caso di forte incidenza di acqua di scarico e ampi volumi di accumulo. Il serbatoio smaltisce l'acqua di scarico da cucine, depositi e magazzini interrati senza necessità di eseguire lavori di muratura.

Il Baufix 200 può essere installato come impianto singolo o doppio. Tutti i componenti necessari per il montaggio della pompa sono forniti in dotazione. Il sistema combinato offre una maggiore sicurezza durante lo smaltimento delle acque di scarico. Entrambe le pompe sono collegate tramite un controllo e si commutano alternatamente in funzionamento normale o contemporaneamente per far fronte a picchi di carico.

La scelta della pompa dipende dal tipo e dalla quantità dell'acqua di scarico: in caso di acqua poco sporca (corpi solidi max.10 mm) è possibile impiegare le pompe U3K, U5K e la U6K. Se le dimensioni dei corpi solidi o la quantità di acqua di scarico sono superioi si consiglia l'uso di una pompa della serie US. In aree a rischio di esplosione possono essere usate pompe US 73+103 Ex. In caso di usi industriali si deve verificare preventivamente la resistenza dei materiali.

Il serbatoio viene installato nello scavo, quindi viene collegato alle tubazioni e cementato a filo. L'installazione in un'area a rischio di acque freatiche è consentita solo con misure aggiuntive (rivestimento in cemento a tenuta d'acqua), poiché il collegamento PE/cemento non è a tenuta dall'acqua a pressione.

Mediante la regolazione del coperchio in plastica è possibile adattare il coperchio del contenitore all'altezza del pavimento e delle piastrelle. L'impianto è conforme ai requisiti della norma EN 12050

PRESTAZIONI

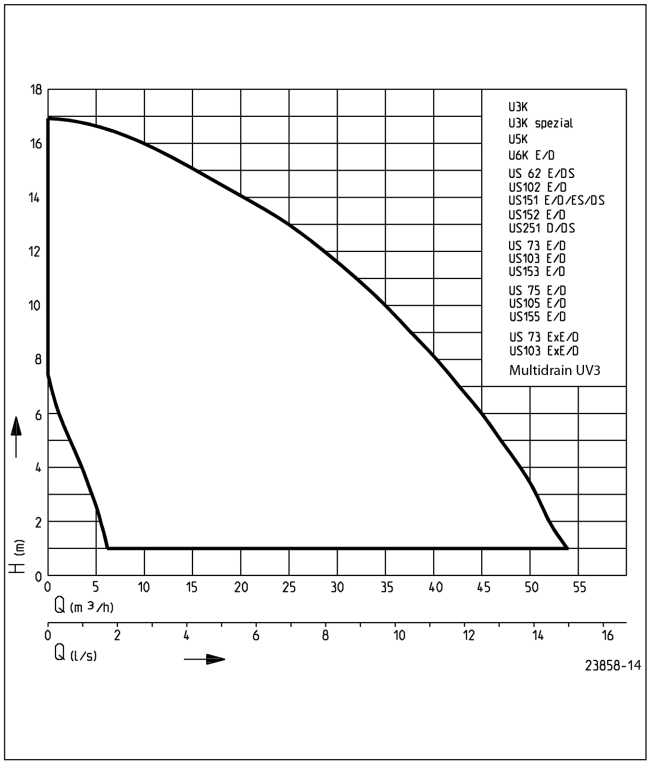

Le specifiche sono soggette a modifiche - Tolleranza sulle prestazioni secondo ISO 9906

Bauart geprüft und überwacht
TÜVRheinland ZERTIFIZIERT
www.tuv.com ID 1111219532

BAUFIX 200
POZZETTO INTERRATO

FORNITURA

Contenitore in plastica per l'installazione di una pompa certificata EN 12050 con bocchettoni di collegamento formati, telaio di copertura a compensazione di livello in plastica con piastra di copertura e tappo anti-odore per lo scarico a pavimento, collegamento a tubo e tubazione di mandata preinstallata con valvola di non ritorno doppia (non Baufix 200-50), tappo di chiusura per tubo dei cavi, senza pompe.

DATI MECCANICI

Capacità serbatoio	240 l		

BAUFIX 200

Tipo	**Codice**	Peso
Baufix 200-32	**JP48186**	30 kg
Baufix 200-50	**JP48187**	37 kg

POMPE UTILIZZABILI

Baufix 200-32	US 103 E/D Ex	US 103 E/D
U3K/U3K spezial	Multidrain UV3	US 153 E/D
U5K	Baufix 200-50	US 75 E/D
U6K E/D	US 62 E/D	US 105 E/D
US 62 D/E	US 102 E/D	US 155 E/D
US 102 E/D	US 151 E/D	US 73 E/D Ex
US 73 E/D	US 152 E/D	US 103 E/D Ex
US 103 E/D	US 251 D	
US 73 E/D Ex	US 73 E/D	

PENTAIR WATER ITALY Srl . Via Masaccio, 13 . 56010 Lugnano PI . Tel. +39 050 716 111 - Fax +39 050 716 801 . eMail: it.jp@pentair.com

BAUFIX 200

POZZETTO INTERRATO

Dimensioni principali Baufix 200-32 (mm)

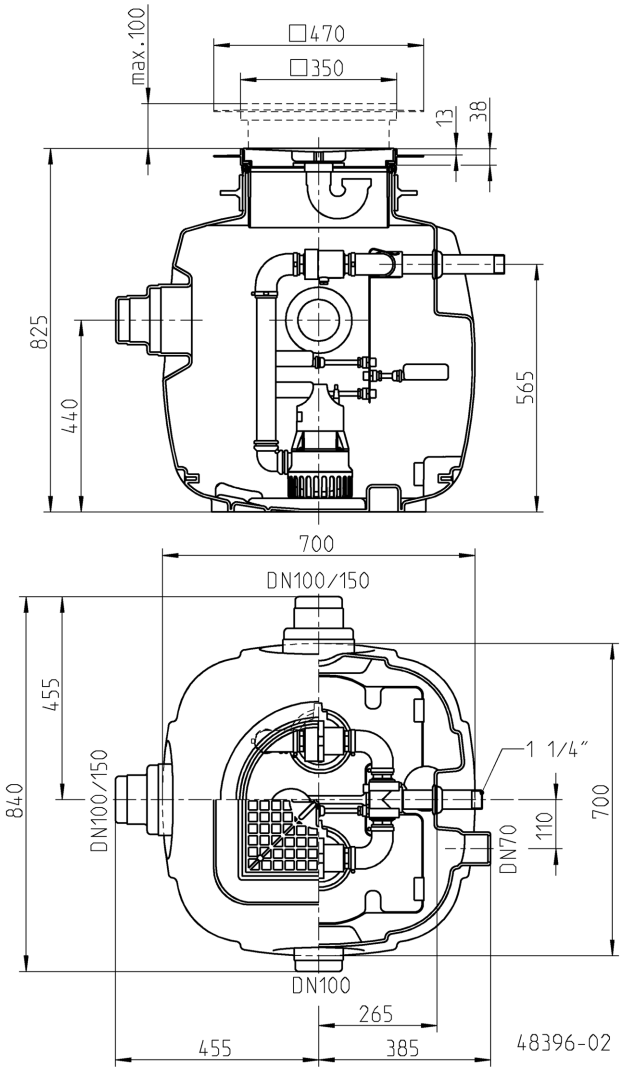

Dimensioni principali Baufix 200-50 (mm)

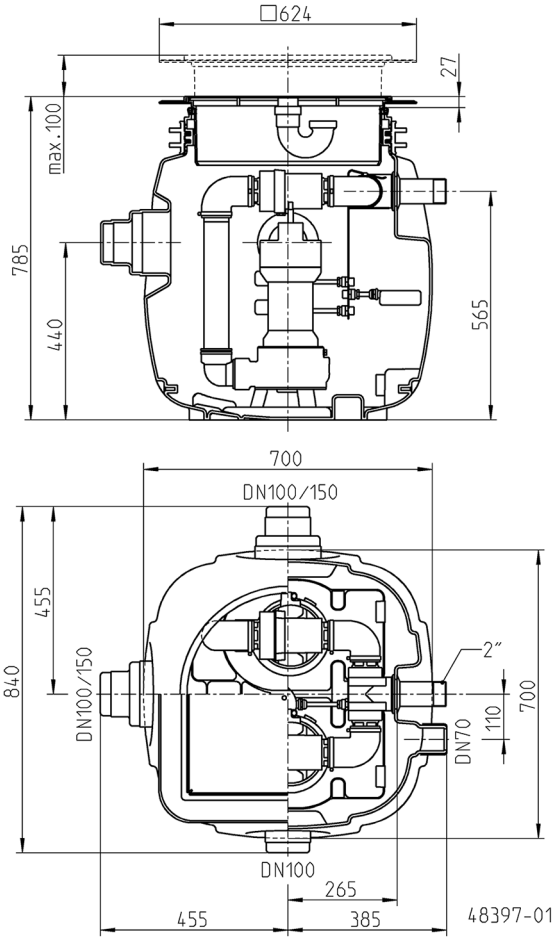

BAUFIX 200
POZZETTO INTERRATO

Esempio di installazione Baufix 200

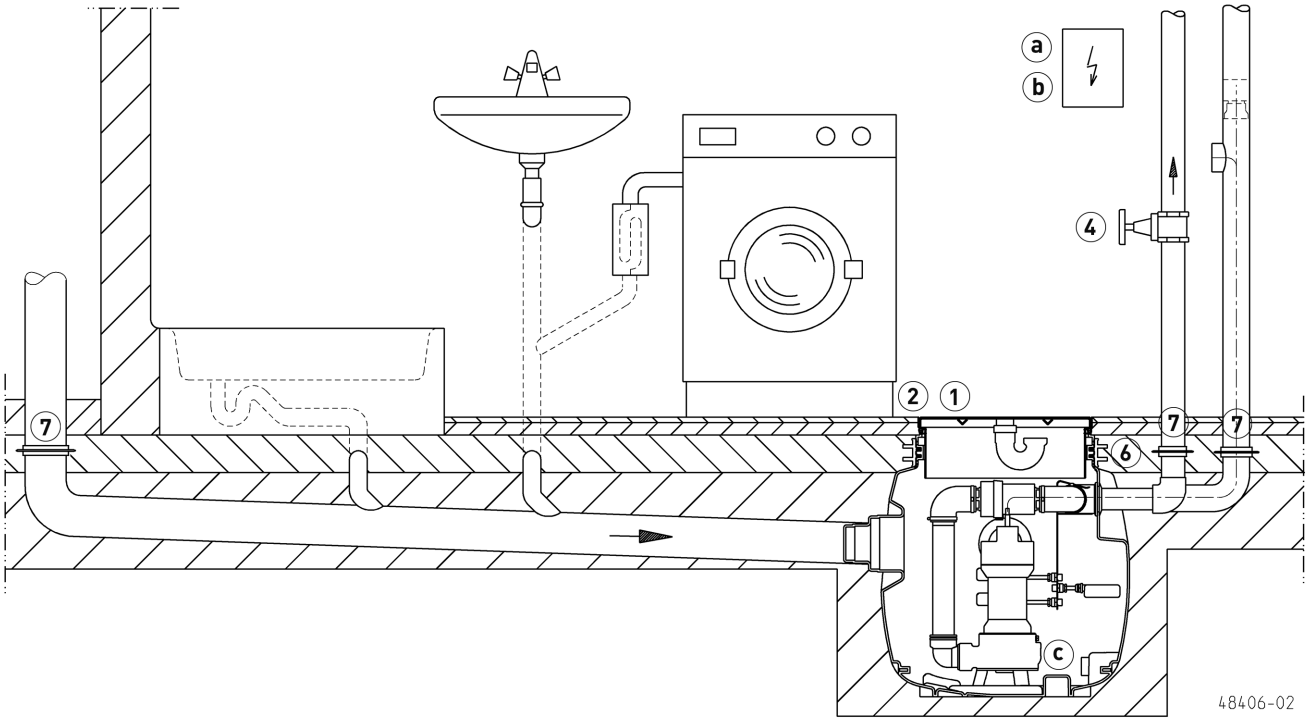

ACCESSORI MECCANICI

				Codice
	1 **Coperchio**	Acciaio inossidabile, piastrellabile, con scarico a pavimento e sifone		**JP24024**
	2 **Struttura del coperchio**	Acciaio Inox		**JP28118**
	3 **Areazione speciale**	Filtro speciale con alloggiamento, non per acque bollenti		**JP27484**
	4 **Valvola di intercettazione**	1¼" (DN 32), PN 16	110x60 (HxB)	**JP44785**
		ottone, 1½" (DN 40), PN 16	125x60 (HxB)	**JP44786**
		brass, 2" (DN 50), PN 16	140x70 (HxB)	**JP44787**
	Valvola a sfera	1¼", PVC,per liquidi aggressivi	105x155 (HxB)	**JP46111**
	5 **Guida di scorrimento**	GR 32 per Hebefix 200 / Baufix 200		**JP48279**
		GR 50 per Hebefix 200 / Baufix 200		**JP48280**
	6 **Tenuta per acque sotterranee**	Ø315 per Baufix 100/Baufix 200-32		**JP47216**
		Ø500 per Baufix 200-50/Vacubox 200		**JP48215**
	7 **Ground water seal set**	for Baufix 100/Baufix 200-32 with inlet DN 100		**JP50206**
		per Baufix 200-32 con ingresso DN 150		**JP50205**
		per Baufix 200-50/Vacubox 200 con ingresso DN 100		**JP50204**
		per Baufix 200-50 con ingresso DN 150		**JP50203**
	8 **Prolunga pozzetto**	165-265 mm per Baufix 200-50/Vacubox 200		**JP48282**

PENTAIR WATER ITALY Srl . Via Masaccio, 13 . 56010 Lugnano PI . Tel. +39 050 716 111 - Fax +39 050 716 801 . eMail: it.jp@pentair.com

BAUFIX 200
POZZETTO INTERRATO

ACCESSORI ELETTRICI

			Codice
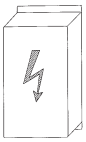	(a) **Regolatore per stazioni a due pompe**		
	Quadro di controllo BD 00 E	230 V, per pompe U3-U6, US 62-105, UV3, UV 300, 08/2 ME	**JP45735**
	Quadro HIGHLOGO 2-00 E	230 V	**JP47996**
	Quadro di controllo BD 00	400 V, per pompe U6, US 62-105, UV 300	**JP45993**
	Quadro di controllo HIGHLOGO 2-00	400 V	**JP47997**
	Quadro di controllo BD 25	400 V, per pompe US 151-155	**JP45737**
	Quadro di controllo HIGHLOGO 2-25	400 V	**JP47998**
	Quadro di controllo BD 610 EC	230V, con condensatore, per US 151 E	**JP45743**
	Quadro di controllo BD 46	400 V, per pompe US 251-253, UV 620-3, UV 625-3	**JP45739**
	Quadro di controllo BD 23 X	per US 73 D EX	**JP09755**
	Quadro di controllo BD 25 X	per US 103 D EX	**JP09681**
	Rilevatore di livello		
	Protezione contro la marcia a secco		**JP44603**
	Kit galleggiante B232	per Hebefix 200-32 / Baufix 200-32	**JP48228**
	Pacchetto galleggianti sommersi B250	per Hebefix 200-50 / Baufix 200-50 / Vacubox 200	**JP48229**
	Kit galleggiante BF232	per acque reflue contenenti grasso	**JP48298**
	Pacchetto galleggianti sommersi BF250	per le acque reflue contenenti grasso	**JP48299**
	Relé ausiliario ExH-B per pompe EX		**JP00295**
	Sistema di allarme		
	AG3	Galleggiante, dipendente dalla rete, contatto libero da potenziale, 3m cavo	**JP44891**
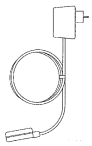	AG10	Galleggiante, dipendente dalla rete, contatto libero da potenziale, 9,5m cavo	**JP44892**
	Dispositivo di arresto per lavatrici		
	AW3	Galleggiante sommerso 3m, a seconda della rete	**JP44895**
	AW0	per trasmettere l'allarme in caso di più lavatrici	**JP44899**
	(b) **Batteria**	per allarme indipendente dalla rete	**JP44850**
	(c) **Dispositivo di controllo della tenuta**	DKG	**JP44900**
		DKG EX per pompe con protezione ex	**JP00249**

PENTAIR WATER ITALY Srl . Via Masaccio, 13 . 56010 Lugnano PI . Tel. +39 050 716 111 - Fax +39 050 716 801 . eMail: it.jp@pentair.com