PENTAIR JUNG PUMPEN

US 75-US 155

POMPE PER ACQUE SPORCHE

- 50 mm passaggio libero
- Protezione marcia a secco
- Camera d'olio ispezionabile
- Tenuta meccanica in silicio indipendente dal senso di rotazione
- Resinatura di protezione cavo elettrico

DESCRIZIONE

Le pompe sommerse della serie US 75 - 155 sono utilizzate in caso di acqua di scarico molto sporca, con corpi solidi fino a 50 mm di dimensione. Grazie al passaggio libero di 50 mm queste pompe sono in grado di trasportare residui solidi e fibrosi in modo rapido, affidabile e soprattutto senza causare ostruzioni!

Se utilizzate in pozzetti profondi consigliamo un sistema di guide di scorrimento con cui è possibile estrarre le pompe dal pozzetto senza problemi in caso di manutenzione o controlli visivi. La camera dell'olio controllabile e l' anello di tenuta speciale resistente all'usura consentono una lunga durata delle pompe. I termostati di avvolgimento fissi installati nelle pompe proteggono il motore dal sovraccarico.

Per il monitoraggio automatico della camera dell'olio è possibile utilizzare un apparecchio di controllo della tenuta.

La lunghezza del cavo è di 10 m. Le pompe US 155 DS trifase con galleggiante sono dotate di spina salvamotore CEE con invertitore di fase.

PRESTAZIONI

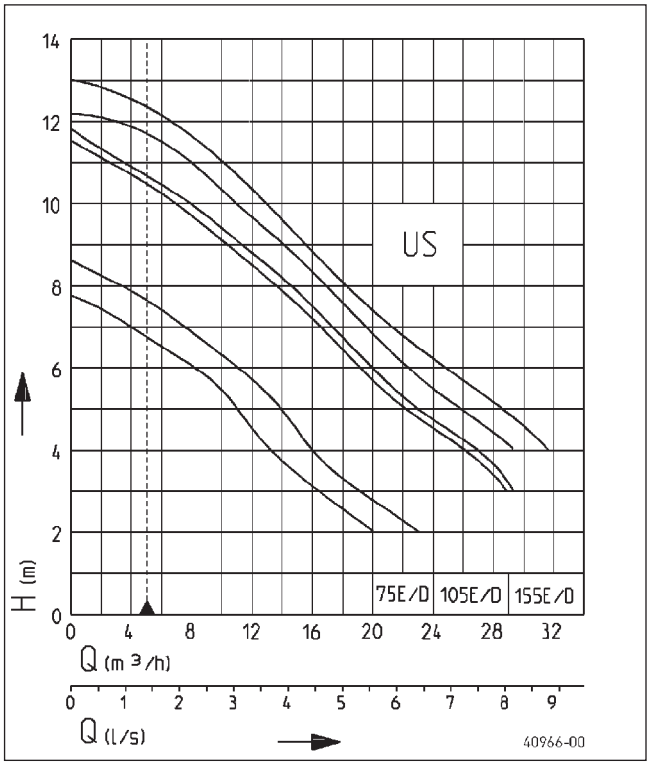

Tipo	Prevalenza H (m)	2	3	4	5	6	7	8	9	10	11	12
US 75 E/ES	Portata Q [m³/h]	20	16	13	10	7	4					
US 75 D/DS		23	19	16	12	10	7	3				
US 105 E/ES			28	25	22	19	16	13	10	7	3	
US 105 D/DS			29	26	23	20	17	14	11	8	4	
US 155 E/ES				29	26	22	20	16	14	11	8	2
US 155 D/DS				31	28	25	21	19	16	13	10	6

Le specifiche sono soggette a modifiche - Tolleranza sulle prestazioni secondo ISO 9906

Secondo EN 12056, la portata minima nella tubazione di mandata deve essere 0,7 m / s.
Questi dati vengono tracciati come limite di schema applicativo QH.

Certificazioni VDE/GS-per US 75 E/ES, 105 E/ES

US 75-US 155

POMPE PER ACQUE SPORCHE

FORNITURA

Pompa secondo EN 12050 con cavo da 10 m. Supporti in GFK inclusi. US 155: Pompe senza commutazione con estremità linea libera. Pompe con commutazione e spina salvamotore CEE e invertitore di fase o spina salvamotore Schuko.

DATI MECCANICI

Pompa	monostadio verticale	Tenuta lato liquido	Tenuta meccanica SiC
Passaggio libero	50 mm	Protezione marcia a secco	si
Cuscinetto	a sfera, lubrificato	Girante	Vortex in PRV
Tenuta lato motore	doppio anello di tenuta	Sommergibile	si
Camera ad olio	si	Raccordo di mandata	IG 2"

DATI ELETTRICI

Cavo alimentazione	10m H07RN-F	Classe d'isolamento	B
Indice di protezione	IP 68	Protezione termica	si

US 75-US 155

Tipo	Codice	Tensione	Potenza motore P1	Potenza motore P2	Corrente	Cavi	Protezione motore	Spina	Peso
senza galleggiante									
US 75 E	**JP09406**	1/N/PE~230 V	0,83 kW	0,50 kW	3,9 A	3G1,0	integrata	Sicurezza	13,0 kg
US 75 D	**JP09404**	3/PE~400 V	0,85 kW	0,60 kW	1,4 A	4G1,0	integrata	CEE	13,1 kg
US 105 E	**JP09410**	1/N/PE~230 V	1,37 kW	0,98 kW	6,0 A	3G1,0	integrata	Sicurezza	14,5 kg
US 105 D	**JP09408**	3/PE~400 V	1,36 kW	1,06 kW	2,4 A	4G1,0	integrata	CEE	15,1 kg
US 155 E	**JP09388**	1/N/PE~230 V	1,60 kW	1,21 kW	7,5 A	3G1,0	non integrata[1]	no	16,0 kg
US 155 D	**JP09390**	3/PE~400 V	1,70 kW	1,41 kW	3,1 A	4G1,0	non integrata[1]	no	16,5 kg
con galleggiante									
US 75 ES	**JP09407**	1/N/PE~230 V	0,83 kW	0,50 kW	3,9 A	3G1,0	integrata	Sicurezza	13,0 kg
US 75 DS	**JP09405**	3/PE~400 V	0,85 kW	0,60 kW	1,4 A	4G1,0	integrata	CEE	13,2 kg
US 105 ES	**JP09411**	1/N/PE~230 V	1,37 kW	0,98 kW	6,0 A	3G1,0	integrata	Sicurezza	14,6 kg
US 105 DS	**JP09409**	3/PE~400 V	1,36 kW	1,06 kW	2,4 A	4G1,0	integrata	CEE	15,2 kg
US 155 ES	**JP09389**	1/N/PE~230 V	1,60 kW	1,21 kW	7,5 A	3G1,0	integrata	Sicurezza	16,3 kg
US 155 DS	**JP09391**	3/PE~400 V	1,70 kW	1,41 kW	3,1 A	4G1,0	integrata	CEE	17,2 kg

[1]tappo di protezione motore separato necessario: vedere accessori

PENTAIR WATER ITALY Srl . Via Masaccio, 13 . 56010 Lugnano PI . Tel. +39 050 716 111 - Fax +39 050 716 801 . eMail: it.jp@pentair.com

US 75-US 155

POMPE PER ACQUE SPORCHE

Dimensioni e campo di lavoro US 75 fino a US 155 (mm)

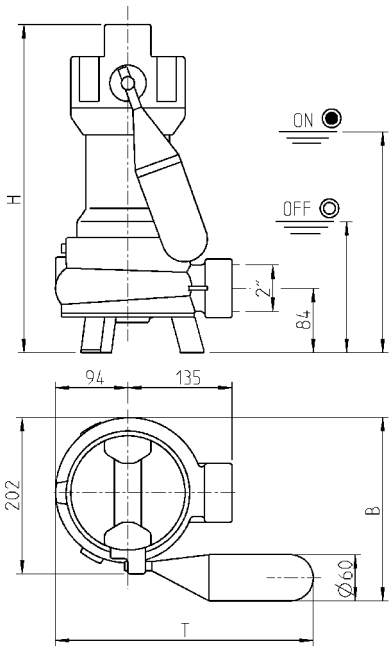

US	H	B	T	ON	OFF
75	395	238	335	255	140
105	425	238	335	285	170
155	450	238	335	310	195

US	H	B	T	ON	OFF
75	395	263	290	170	120
105	425	263	290	200	150
155	450	263	290	225	175

Dimensioni e campo di lavoro con GR 50 S (mm)

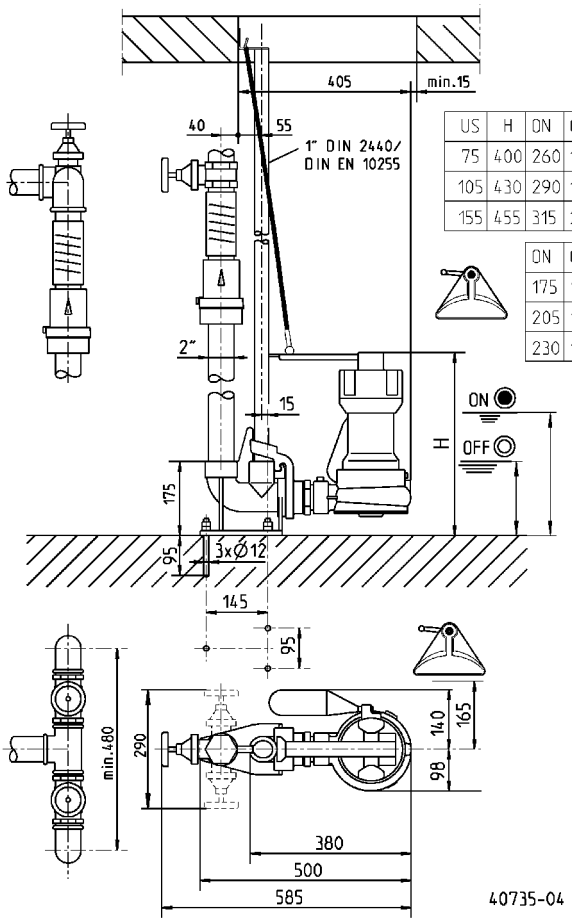

US	H	ON	OFF
75	400	260	145
105	430	290	175
155	455	315	200

ON	OFF
175	125
205	155
230	180

US 75-US 155

POMPE PER ACQUE SPORCHE

Esempio di installazione singola con guide di scorrimento (GR)

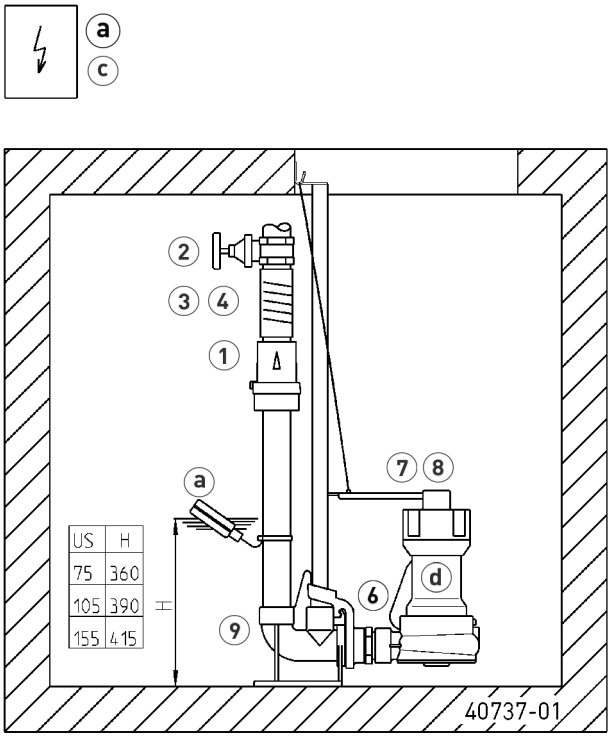

Esempio di installazione doppia

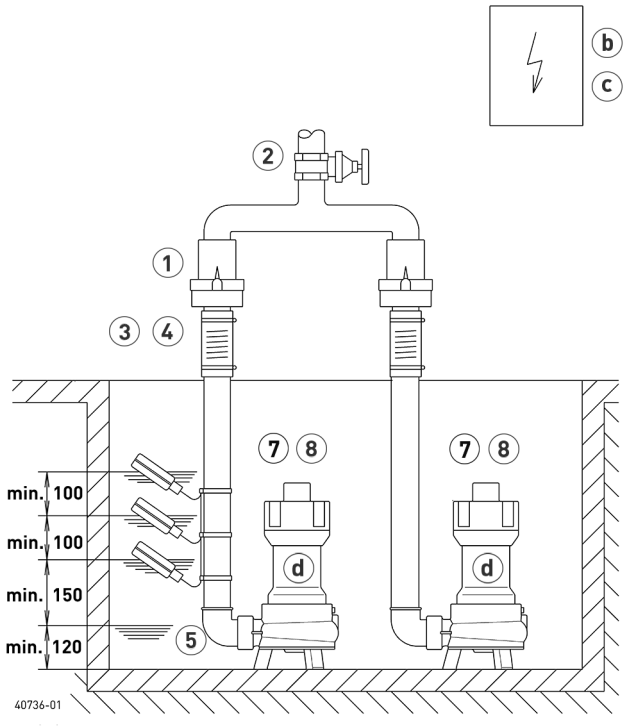

Stazione singola 2" con GR 50 S: Pozzetto min. 40x65 cm
Stazione singola 2" senza GR: Pozzetto min. 40x50 cm

Stazione doppia 2" con GR 50 S: Pozzetto min. 65x70 cm
Stazione doppia 2" senza GR: Pozzetto min. 50x70 cm

In caso di uso al di sotto del livello di ristagno si deve collegare in modo elastico il tubo a pressione secondo la norma EN 12056, quindi portarlo con una curva oltre il livello di ristagno stabilito per il luogo di installazione. A tal fine la norma EN 12050-4 prescrive una valvola di non ritorno certificata. Consigliamo inoltre una stazione di allarme per il monitoraggio.

Secondo la norma EN 12056-4 par. 5.1 nelle stazioni in cui non è impossibile interrompere la derivazione di acqua di scarico, si deve installare una pompa di riserva automatica o una stazione doppia.

Montare il comando in un ambiente asciutto.

ACCESSORI MECCANICI

				Codice
	1 Valvola di non ritorno			
	R50 EN 12050-4	2" (DN 50), PN 4	150x120 (HxB)	**JP00326**
	Valvola di non ritorno a sfera			
	K50 EN 12050-4	2" (DN 50), PN 6	185x155 (HxB)	**JP44782**
	2 Valvola di intercettazione	brass, 2" (DN 50), PN 16	140x70 (HxB)	**JP44787**
	3 Manicotto in gomma	2" (DN 50), PN 4	150x63 (HxD)	**JP44775**
	4 Morsetto	2"		**JP44764**
	5 Angolo	2"		**JP44771**
	6 Galleggiante speciale	per basse altezze di commutazione		**JP44795**

PENTAIR WATER ITALY Srl . Via Masaccio, 13 . 56010 Lugnano PI . Tel. +39 050 716 111 - Fax +39 050 716 801 . eMail: it.jp@pentair.com

US 75-US 155

POMPE PER ACQUE SPORCHE

ACCESSORI MECCANICI

			Codice
7	**Catena**	certificata, 2,5 m,320 Kg, 5 collegamenti (EN 818 mod.)	**JP45901**
		certificata, 5,0 m, 320 Kg, 8 collegamenti (EN 818 mod.)	**JP45902**
		certificata, 7,5 m,320 Kg, 11 collegamenti (EN 818 mod.)	**JP47365**
8	**Fascia**	completa di grillo	**JP45168**
9	**Guida di scorrimento**	GR 50	**JP25593**
	Leva di sicurezza	US 75-155	**JP41024**
	Guide di scorrimento 1"	1500 mm	**JP48937**
	Guide di scorrimento 1"	2000 mm	**JP48938**
	Guide di scorrimento 1"	2500 mm	**JP48939**
	Guide di scorrimento 1"	3000 mm	**JP48940**
10	**Base filtro**	10 mm passaggio libero	**JP45957**
	Distanziali della base filtro	in inox, passaggio libero 50 mm	**JP40632**

ACCESSORI ELETTRICI

			Codice
a	**Sistema di allarme**		
	AG3	Galleggiante, dipendente dalla rete, contatto libero da potenziale, 3m cavo	**JP44891**
	AG10	Galleggiante, dipendente dalla rete, contatto libero da potenziale, 9,5m cavo	**JP44892**
	Dispositivo di arresto per lavatrici		
	AW3	Galleggiante sommerso 3m, a seconda della rete	**JP44895**
	AWO	per trasmettere l'allarme in caso di più lavatrici	**JP44899**
b	**Regolatore per stazioni a due pompe**		
	Quadro di controllo BD 00 E	230 V, per pompe U3-U6, US 62-105, UV3, UV 300, 08/2 ME	**JP45735**
	Quadro HIGHLOGO 2-00 E	230 V	**JP47996**
	Quadro di controllo BD 00	400 V, per pompe U6, US 62-105, UV 300	**JP45993**
	Quadro di controllo HIGHLOGO 2-00	400 V	**JP47997**
	Quadro di controllo BD 25	400 V, per pompe US 151-155	**JP45737**
	Quadro di controllo HIGHLOGO 2-25	400 V	**JP47998**
	Rilevatore di livello		
	Pacchetto galleggianti sommersi B	3 Galleggianti 9,5 m e supporto tubi	**JP16725**
	Pacchetto galleggianti sommersi BmG	3 Galleggianti 9,5 m con pesi	**JP16726**
	Peso	per stabilizzare il galleggiante	**JP44803**
	Protective motor plug		
	Scheda di protezione motore, 8 A	230 V, per pompe senza protezione motore integrata	**JP44753**
	Protezione motore CEE 2,5-4,0 A	401 V, per pompe senza protezione motore integrata	**JP44754**
c	**Batteria**	per allarme indipendente dalla rete	**JP44850**
d	**Dispositivo di controllo della tenuta**	DKG	**JP44900**
e	**Smart Home**	Trasmettitore radio FTJP per protocollo "EnOcean"	**JP47209**

PENTAIR WATER ITALY Srl . Via Masaccio, 13 . 56010 Lugnano PI . Tel. +39 050 716 111 - Fax +39 050 716 801 . eMail: it.jp@pentair.com