PENTAIR JUNG PUMPEN

# US 73–US 253

## POMPE PER ACQUE SPORCHE

- 30 mm passaggio libero (US 73-153)
- 40 mm passaggio libero (US 253)
- Protezione marcia a secco
- Camera d'olio ispezionabile
- Tenuta meccanica in silicio indipendente dal senso di rotazione
- Resinatura di protezione cavo elettrico

### DESCRIZIONE

Le pompe sommerse US 73-253 sono utilizzate in caso di acqua molto sporca, con corpi solidi a 30 e 40 mm di dimensione. Queste pompe sono ideali per l'acqua di scarico contenente residui fibrosi, ad es. in lavanderie e per le acque di scarico di elettrodomestici come lavastoviglie e lavatrici. Per l'acqua calda ad uso industriale si raccomandano i modelli US 73 e 103 HE/HES.

Le pompe sono adatte per installazioni fisse e mobili. Se usate in pozzetti profondi consigliamo un sistema di guide di scorrimento con cui è possibile estrarre le pompe dal pozzetto in caso di manutenzione o controlli visivi.

Per il monitoraggio automatico della camera dell'olio è possibile usare un dispositivo di controllo della tenuta.

La lunghezza del cavo è di 10 m. Le pompe trifase complete di galleggiante (US 153 DS e US 253 DS) sono dotate di spina salvamotore CEE con invertitore di fase.

### PRESTAZIONI

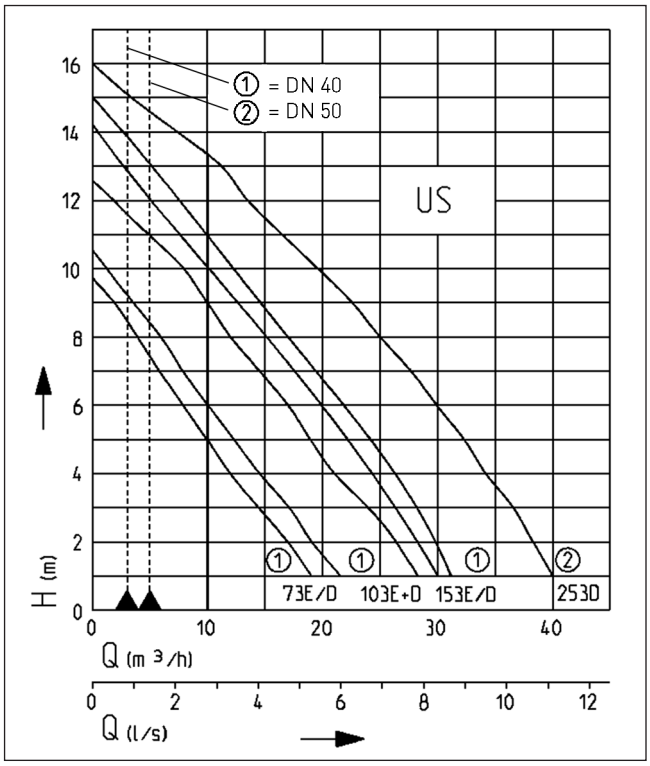


| Tipo | Prevalenza H (m) | 1 | 2 | 3 | 4 | 5 | 6 | 7 | 8 | 9 | 10 | 11 | 12 | 13 | 14 |
|---|---|---|---|---|---|---|---|---|---|---|---|---|---|---|---|
| US 73 E/ES | Portata Q [m³/h] | 19 | 17 | 15 | 12 | 10 | 8 | 6 | 4 | 2 | | | | | |
| US 73 D/DS | | 22 | 20 | 17 | 15 | 12 | 10 | 8 | 6 | 4 | | | | | |
| US 103 E/D/ES/DS | | 28 | 26 | 23 | 21 | 19 | 17 | 15 | 12 | 10 | 8 | 5 | 2 | | |
| US 153 E/ES | | 30 | 29 | 27 | 24 | 22 | 20 | 18 | 15 | 13 | 11 | 8 | 6 | 3 | 1 |
| US 153 D/DS | | 31 | 30 | 28 | 26 | 23 | 21 | 19 | 17 | 14 | 12 | 10 | 8 | 5 | 3 |
| US 253 D/DS | | 40 | 38 | 36 | 34 | 32 | 30 | 28 | 25 | 23 | 20 | 17 | 14 | 10 | 7 |

Le specifiche sono soggette a modifiche - Tolleranza sulle prestazioni secondo ISO 9906

Secondo EN 12056, la portata minima nella tubazione di mandata deve essere 0,7 m / s. Questi dati vengono tracciati come limite di schema applicativo QH.

Certificazioni VDE/GS-per US 73 E/ES, 103 E/ES

# US 73–US 253

## POMPE PER ACQUE SPORCHE

### FORNITURA

Pompa secondo EN 12050 con cavo da 10 m. US 73 e 103 con spina Schuko o spina CEE.

US 153 e 253: Pompe senza commutazione con estremità cavo libera. Pompe con commutazione automatica e spina salvamotore CEE e invertitore di fase o spina salvamotore Schuko.

### DATI MECCANICI

| | | | |
|---|---|---|---|
| Pompa | monostadio verticale | Albero | acciaio inox |
| Cuscinetto | a sfera, lubrificato | Girante | Vortex in PRV |
| Tenuta lato motore | doppio anello di tenuta | Corpo motore | Acciaio inox (US 253: ghisa) |
| Camera ad olio | si | Corpo pompa | Ghisa |
| Tenuta lato liquido | Tenuta meccanica SiC | Sommergibile | si |
| Protezione marcia a secco | si | Raccordo di mandata | IG 1 1/2" (US253: 2") |

### DATI ELETTRICI

| | | | |
|---|---|---|---|
| Cavo alimentazione | 10m H07RN-F | Classe d'isolamento | B (253:F) |
| Indice di protezione | IP 68 | Protezione termica | si |

### US 73–US 253

| Tipo | Codice | Tensione | Potenza motore P1 | Potenza motore P2 | Corrente | Cavi | Protezione motore | Spina | Passaggio libero | Peso |
|---|---|---|---|---|---|---|---|---|---|---|
| **senza galleggiante** | | | | | | | | | | |
| US 73 E | **JP00676** | 1/N/PE~230 V | 0,83 kW | 0,50 kW | 3,9 A | 3G1,0 | integrata | Sicurezza | 30 mm | 12,5 kg |
| US 73 D | **JP00677** | 3/PE~400 V | 0,85 kW | 0,60 kW | 1,4 A | 4G1,0 | integrata | CEE | 30 mm | 12,5 kg |
| US 103 E | **JP09280** | 1/N/PE~230 V | 1,37 kW | 0,98 kW | 6,0 A | 3G1,0 | integrata | Sicurezza | 30 mm | 14,0 kg |
| US 103 D | **JP09258** | 3/PE~400 V | 1,36 kW | 1,06 kW | 2,4 A | 4G1,0 | integrata | CEE | 30 mm | 14,5 kg |
| US 153 E | **JP09311** | 1/N/PE~230 V | 1,60 kW | 1,21 kW | 7,5 A | 3G1,0 | non integrata[1] | no | 30 mm | 14,5 kg |
| US 153 D | **JP09302** | 3/PE~400 V | 1,70 kW | 1,41 kW | 3,1 A | 4G1,0 | non integrata[1] | no | 30 mm | 15,0 kg |
| **con galleggiante** | | | | | | | | | | |
| US 73 ES | **JP00678** | 1/N/PE~230 V | 0,83 kW | 0,50 kW | 3,9 A | 3G1,0 | integrata | Sicurezza | 30 mm | 12,5 kg |
| US 73 DS | **JP00679** | 3/PE~400 V | 0,85 kW | 0,60 kW | 1,4 A | 4G1,0 | integrata | CEE | 30 mm | 13,0 kg |
| US 103 ES | **JP09281** | 1/N/PE~230 V | 1,37 kW | 0,98 kW | 6,0 A | 3G1,0 | integrata | Sicurezza | 30 mm | 14,0 kg |
| US 103 DS | **JP09259** | 3/PE~400 V | 1,36 kW | 1,06 kW | 2,4 A | 4G1,0 | integrata | CEE | 30 mm | 15,0 kg |
| US 153 ES | **JP09247** | 1/N/PE~230 V | 1,60 kW | 1,21 kW | 7,5 A | 3G1,0 | integrata | Sicurezza | 30 mm | 16,0 kg |
| US 153 DS | **JP09249** | 3/PE~400 V | 1,70 kW | 1,41 kW | 3,1 A | 4G1,0 | integrata | CEE | 30 mm | 17,0 kg |
| **senza galleggiante** | | | | | | | | | | |
| US 253 D | **JP09303** | 3/N/PE~400 V | 2,60 kW | 2,10 kW | 4,4 A | 6G1,5 | non integrata[1] | no | 40 mm | 26,5 kg |
| **con galleggiante** | | | | | | | | | | |
| US 253 DS | **JP09251** | 3/N/PE~400 V | 2,60 kW | 2,10 kW | 4,4 A | 6G1,5 | integrata | CEE | 40 mm | 28,0 kg |

[1]tappo di protezione motore separato necessario: vedere accessori


PENTAIR WATER ITALY Srl . Via Masaccio, 13 . 56010 Lugnano PI . Tel. +39 050 716 111 - Fax +39 050 716 801 . eMail: it.jp@pentair.com

# US 73–US 253

## POMPE PER ACQUE SPORCHE

### Dimensioni e campo di lavoro US 73, US 103 e US 153 (mm)

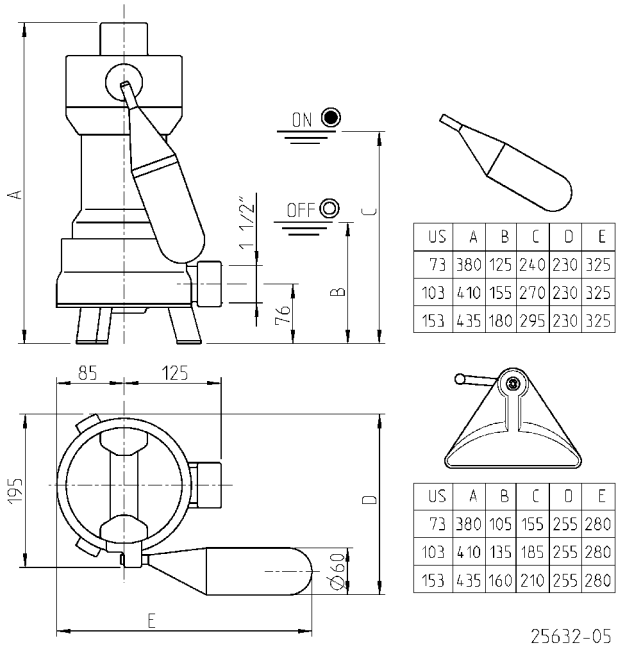


| US | A | B | C | D | E |
|---|---|---|---|---|---|
| 73 | 380 | 125 | 240 | 230 | 325 |
| 103 | 410 | 155 | 270 | 230 | 325 |
| 153 | 435 | 180 | 295 | 230 | 325 |

| US | A | B | C | D | E |
|---|---|---|---|---|---|
| 73 | 380 | 105 | 155 | 255 | 280 |
| 103 | 410 | 135 | 185 | 255 | 280 |
| 153 | 435 | 160 | 210 | 255 | 280 |

### Dimensioni US 253 (mm)

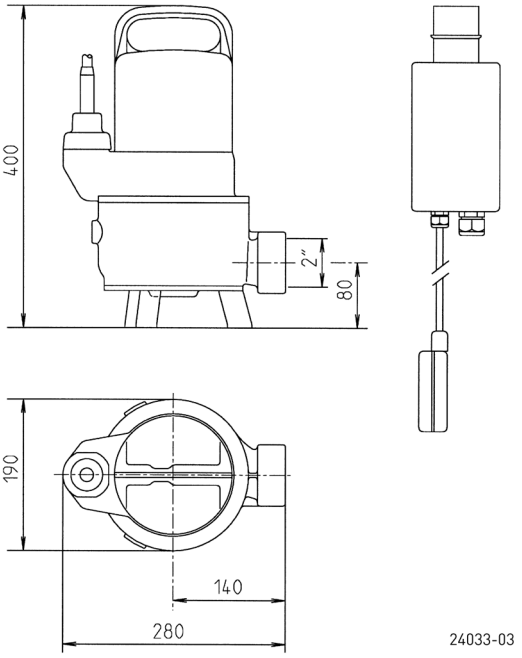


### Dimensioni e campo di lavoro con GR 40 (mm)

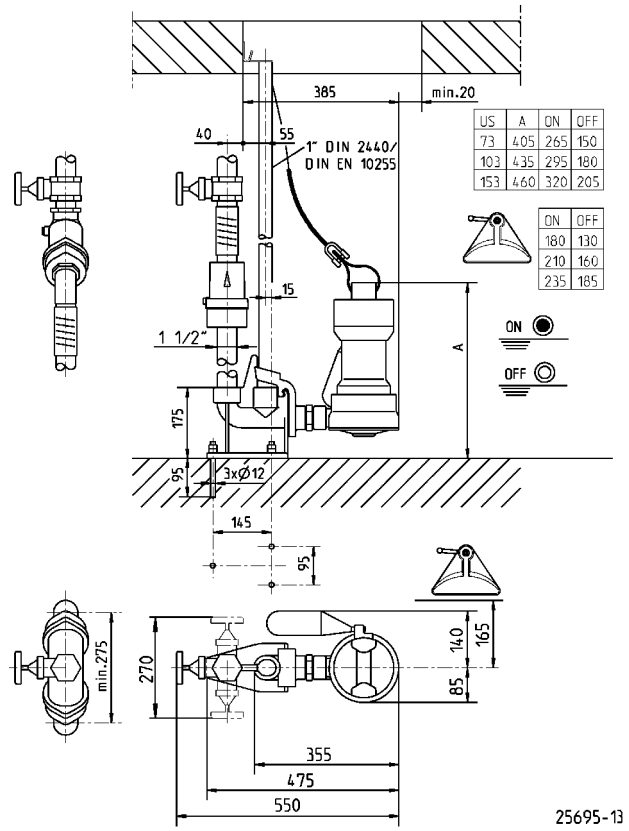


| US | A | ON | OFF |
|---|---|---|---|
| 73 | 405 | 265 | 150 |
| 103 | 435 | 295 | 180 |
| 153 | 460 | 320 | 205 |

| ON | OFF |
|---|---|
| 180 | 130 |
| 210 | 160 |
| 235 | 185 |

### Dimensioni con GR 50 (mm)

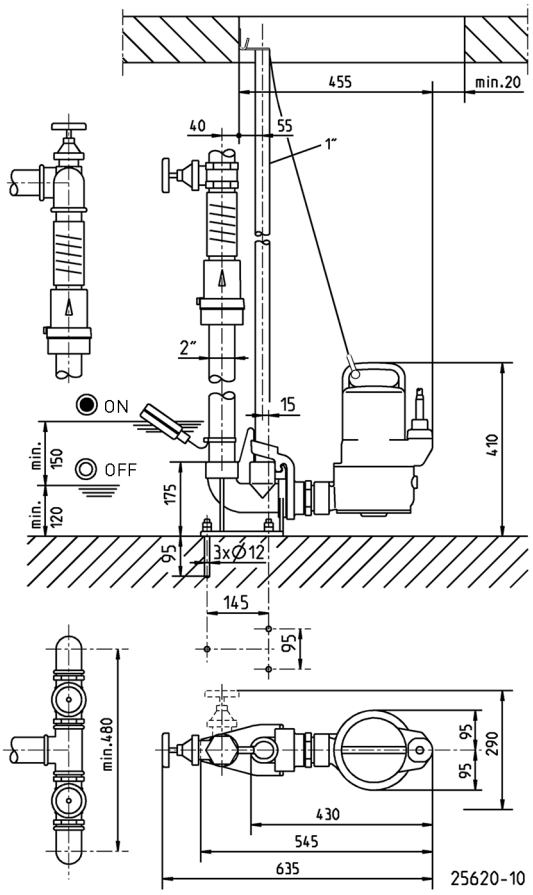

# US 73–US 253

## POMPE PER ACQUE SPORCHE

### Esempio di installazione singola con guide di scorrimento (GR)

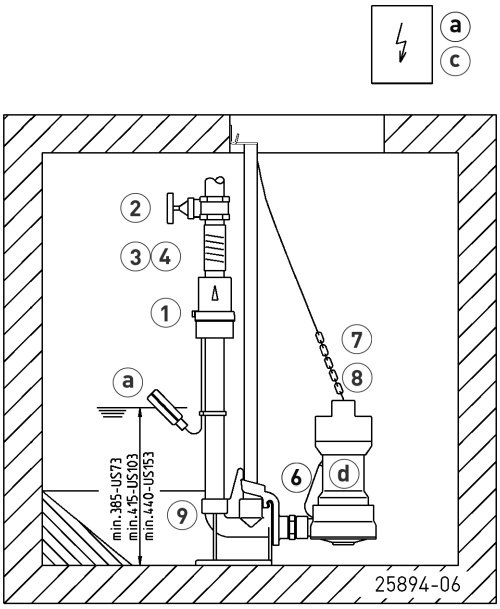


### Esempio di installazione doppia

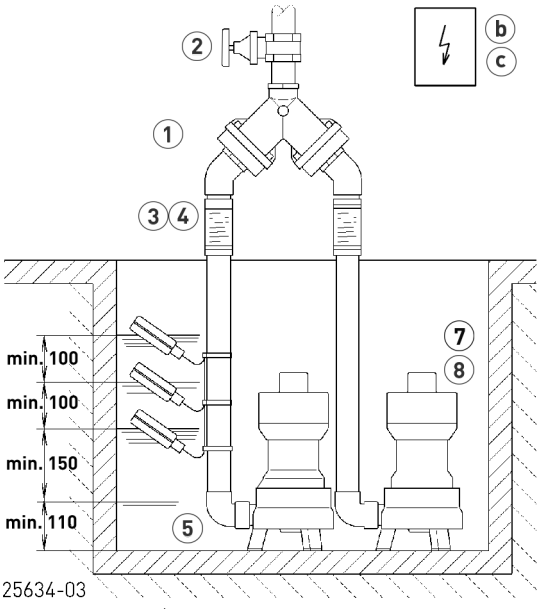


Stazione singola 1½" con GR 40: Pozzetto min. 40x60 cm
Stazione singola 1½" senza GR: Pozzetto min. 40x40 cm

Stazione singola 2" con GR 50 S: Pozzetto min. 40x65 cm
Stazione singola 2" senza GR: Pozzetto min. 40x50 cm

Stazione doppia 1½" con GR 40: Pozzetto min. 60x60 cm
Stazione doppia 1½" senza GR: Pozzetto min. 40x60 cm

Stazione doppia 2" con GR 50: Pozzetto min. 70x70 cm
Stazione doppia 2" senza GR: Pozzetto min. 50x70 cm

In caso di uso al di sotto del livello di ristagno si deve collegare in modo elastico il tubo a pressione secondo la norma EN 12056, quindi portarlo con una curva oltre il livello di ristagno stabilito per il luogo di installazione. A tal fine la norma EN 12050-4 prescrive una valvola di non ritorno certificata. Consigliamo inoltre una stazione di allarme per il monitoraggio.

Secondo la norma EN 12056-4 par. 5.1 nelle stazioni in cui non è impossibile interrompere la derivazione di acqua di scarico, si deve installare una pompa di riserva automatica o una stazione doppia.

Montare il comando in un ambiente asciutto.

### ACCESSORI MECCANICI

| | | | | Codice |
|---|---|---|---|---|
| | **1 Valvola di non ritorno** | | | |
| | R40 EN 12050-4 | 1½" (DN 40), PN 4 | 150x120 (HxB) | **JP00317** |
| | DR 40 EN 12050-4 | 1½" (DN 40), PN 4 | 200x280 (HxB) | **JP09155** |
| | R50 EN 12050-4 | 2" (DN 50), PN 4 | 150x120 (HxB) | **JP00326** |
| | **Valvola di non ritorno a sfera** | | | |
| | KE40 EN 12050-4 | 1½" (DN 40), PN 6 | 170x125 (HxB) | **JP47974** |
| | K50 EN 12050-4 | 2" (DN 50), PN 6 | 185x155 (HxB) | **JP44782** |
| | **2 Valvola di intercettazione** | ottone, 1½" (DN 40), PN 16 | 125x60 (HxB) | **JP44786** |
| | | brass, 2" (DN 50), PN 16 | 140x70 (HxB) | **JP44787** |
| | **3 Manicotto in gomma** | 1½" (DN 40), PN 4 | 120x50 (HxD) | **JP44777** |
| | | 2" (DN 50), PN 4 | 150x63 (HxD) | **JP44775** |
| | **4 Morsetto** | 1½" | | **JP44763** |
| | | 2" | | **JP44764** |


PENTAIR WATER ITALY Srl . Via Masaccio, 13 . 56010 Lugnano PI . Tel. +39 050 716 111 - Fax +39 050 716 801 . eMail: it.jp@pentair.com

# US 73–US 253

POMPE PER ACQUE SPORCHE

## ACCESSORI MECCANICI

| | | | Codice |
|---|---|---|---|
| | **5 Angolo** | 1½" | **JP45953** |
| | | 2" | **JP44771** |
| | **6 Galleggiante speciale** | per basse altezze di commutazione | **JP44795** |
| | **7 Catena** | certificata, 2,5 m,320 Kg, 5 collegamenti (EN 818 mod.) | **JP45901** |
| | | certificata, 5,0 m, 320 Kg, 8 collegamenti (EN 818 mod.) | **JP45902** |
| | | certificata, 7,5 m,320 Kg, 11 collegamenti (EN 818 mod.) | **JP47365** |
| | **8 Fascia** | completa di grillo | **JP45168** |
| | **9 Guida di scorrimento** | GR 40 | **JP25592** |
| | | GR 50 | **JP25593** |
| | Guide di scorrimento 1" | 1500 mm | **JP48937** |
| | Guide di scorrimento 1" | 2000 mm | **JP48938** |
| | Guide di scorrimento 1" | 2500 mm | **JP48939** |
| | Guide di scorrimento 1" | 3000 mm | **JP48940** |

## ACCESSORI ELETTRICI

| | | | Codice |
|---|---|---|---|
| | **a Sistema di allarme** | | |
| | AG3 | Galleggiante, dipendente dalla rete, contatto libero da potenziale, 3m cavo | **JP44891** |
| | AG10 | Galleggiante, dipendente dalla rete, contatto libero da potenziale, 9,5m cavo | **JP44892** |
| | **Dispositivo di arresto per lavatrici** | | |
| | AW3 | Galleggiante sommerso 3m, a seconda della rete | **JP44895** |
| | AWO | per trasmettere l'allarme in caso di più lavatrici | **JP44899** |
| | **b Regolatore per stazioni a due pompe** | | |
| | Quadro di controllo BD 00 E | 230 V, per pompe U3-U6, US 62-105, UV3, UV 300, 08/2 ME | **JP45735** |
| | Quadro HIGHLOGO 2-00 E | 230 V | **JP47996** |
| | Quadro di controllo BD 00 | 400 V, per pompe U6, US 62-105, UV 300 | **JP45993** |
| | Quadro di controllo HIGHLOGO 2-00 | 400 V | **JP47997** |
| | Quadro di controllo BD 25 | 400 V, per pompe US 151-155 | **JP45737** |
| | Quadro di controllo HIGHLOGO 2-25 | 400 V | **JP47998** |
| | Quadro di controllo BD 46 | 400 V, per pompe US 251-253, UV 620-3, UV 625-3 | **JP45739** |
| | Quadro di controllo HIGHLOGO 2-46 | 400 V | **JP47999** |
| | **Rilevatore di livello** | | |
| | Pacchetto galleggianti sommersi B | 3 Galleggianti 9,5 m e supporto tubi | **JP16725** |
| | Pacchetto galleggianti sommersi BmG | 3 Galleggianti 9,5 m con pesi | **JP16726** |
| | **Protective motor plug** | | |
| | Scheda di protezione motore, 8 A | 230 V, per pompe senza protezione motore integrata | **JP44753** |
| | Protezione motore CEE 2,5-4,0 A | 401 V, per pompe senza protezione motore integrata | **JP44754** |
| | Protezione motore CEE 4,0-6,0 A | 400 V, per pompe senza protezione motore integrata | **JP44751** |

## ACCESSORI ELETTRICI

| | | | Codice |
|---|---|---|---|
| | (c) **Batteria** | per allarme indipendente dalla rete | **JP44850** |
| | (d) **Dispositivo di controllo della tenuta** | DKG | **JP44900** |
| | (e) **Smart Home** | Trasmettitore radio FTJP per protocollo "EnOcean" | **JP47209** |


PENTAIR WATER ITALY Srl . Via Masaccio, 13 . 56010 Lugnano PI . Tel. +39 050 716 111 - Fax +39 050 716 801 . eMail: it.jp@pentair.com