PENTAIR JUNG PUMPEN

U3 SPEZIAL

POMPE DA DRENAGGIO PER LOCALI INTERRATI

- Per liquidi con livello di sale pari al 15%
- Raffreddamento camicia motore
- Aspirazione piatta grazie alla base filtro removibile
- Dipositivo di auto-lavaggio
- Bocca di mandata orientabile
- Protezione marcia a secco
- Tecnologia GID
- Tenuta meccanica Silicio Silicio
- Resinatura di protezione cavo elettrico

DESCRIZIONE

La U3K (S) spezial è una versione della U3K (S) progettata per il pompaggio di liquidi aggressivi come ad esempio acqua salata da addolcitori, acqua salmastra, acqua di condensa da caldaie a condensazione a gas, insilati, siero di latte e fertilizzanti liquidi.

Questa pompa è adatta per lo smaltimento di acque di scarico domestiche da lavastoviglie o lavatrici (anche con programmi ad alta temperatura), è anche adatta per smaltire acque di drenaggio e acqua piovana.

A seconda dell'applicazione, può essere utilizzata in modalità portatile o fissa. Per istallazioni fisse la pompa può essere associata a pozzetti esistenti oppure alla nostra vasta gamma di serbatoi di raccolta resistenti alle sostanze chimiche.

Poiché i fluidi aggressivi non vengono dettagliatamente descritti e si presentano in composizioni molto diverse, vi preghiamo di contattarci per chiarimenti tecnici al fine di poter usufruire della garanzia.

La pompa U3 K(S) spezial offre gli stessi innovativi vantaggi tecnici del modello standard U3 K(S). In caso di istallazioni fisse in pozzetti, il sistema di tubi di scorrimento GR 32 offre i vantaggi di una manutenzione rapida e semplice. I set di installazione Easyfix sono particolarmente utili. Sono preassemblati e pronti all'uso e possono essere installati come sistemi singoli o doppi.

La U3K (S) spezial non può essere utilizzata per il sollevamento di acque di scarico contenenti sostanze fecali o acque di scarico da orinatoi.

Se si utilizzano motopompe sommergibili all'aperto, è possibile utilizzare solo una pompa con un cavo di 10 m senza collegamento intermedio, secondo la normativa VDE 0100.

PRESTAZIONI

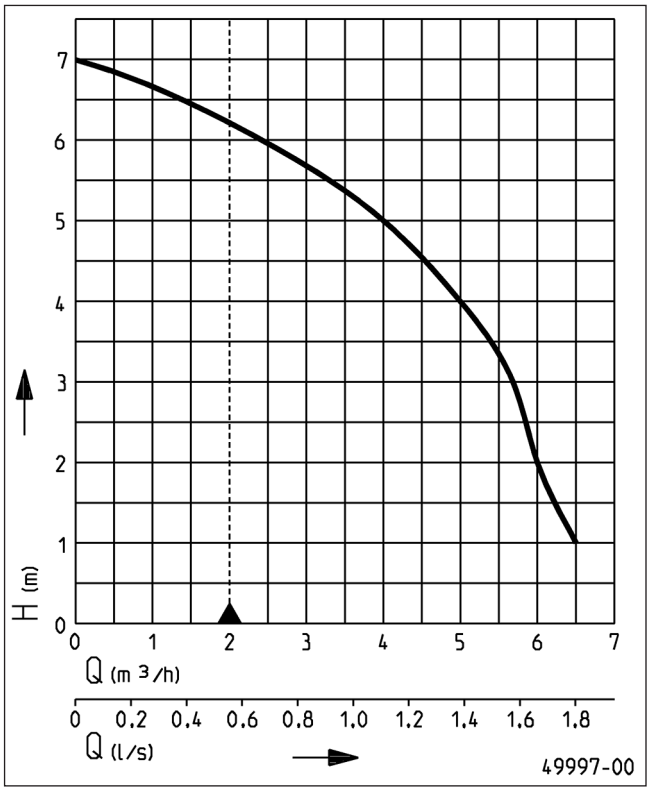

Tipo	Prevalenza H (m)	1	2	3	4	5	6
U3K spezial/U3KS spezial	Portata Q [m^3/h]	6,5	6,0	5,7	5,0	4,0	2,4

Le specifiche sono soggette a modifiche - Tolleranza sulle prestazioni secondo ISO 9906

Secondo EN 12056, la portata minima nella tubazione di mandata deve essere 0,7 m / s.
Questi dati vengono tracciati come limite di schema applicativo QH.

TÜV Rheinland ZERTIFIZIERT
Bauart geprüft und überwacht
www.tuv.com ID 1111219632
DVE
GS geprüfte Sicherheit

U3 SPEZIAL

POMPE DA DRENAGGIO PER LOCALI INTERRATI

FORNITURA

Pompa secondo EN 12050 con curva di scarico 90 gradi, filettatura interna da 1 1/4", cavo e spina Schuko, versione S con commutazione automatica

DATI MECCANICI

Pompa	monostadio verticale	Albero	acciaio inox
Passaggio libero	10 mm	Girante	Vortex in PRV
Cuscinetto	a sfera, lubrificato	Corpo motore	Acciaio inox
Tenuta lato motore	anello di tenuta	Corpo pompa	plastica rinforzata in fibra di vetro
Camera ad olio	si		
Tenuta lato liquido	Tenuta meccanica SiC	Sommergibile	si
Protezione marcia a secco	si	Raccordo di mandata	1 1/4"

DATI ELETTRICI

Tensione	1/N/PE~230 V	Indice di protezione	IP 68
Potenza motore P1	0,32 kW	Classe d'isolamento	B
Potenza motore P2	0,22 kW	Protezione termica	si
Corrente	1,4 A	Protezione motore	integrata
Cavi	3G1,0	Spina	Sicurezza

U3 SPEZIAL

Tipo	**Codice**	Cavo alimentazione	Peso
senza galleggiante			
U3K spezial, cavo 10 m	**JP50007**	10m H07RN-F	4,1 kg
con galleggiante			
U3KS spezial, cavo 4 m	**JP50005**	4m H07RN-F	3,7 kg
U3KS spezial, cavo 10 m	**JP50006**	10m H07RN-F	4,4 kg

Dimensioni e campo di lavoro U3KS spezial (mm)

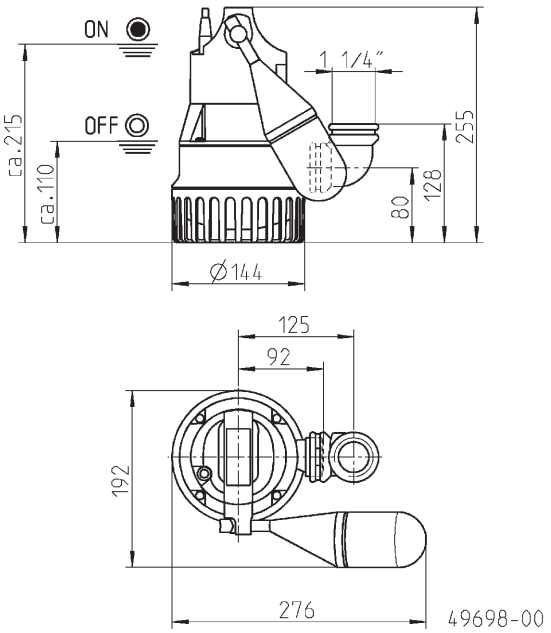

Dimensioni e campo di lavoro del galleggiante speciale (mm)

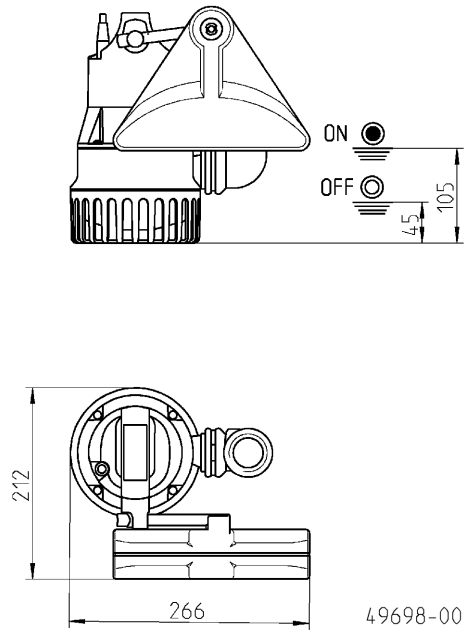

PENTAIR WATER ITALY Srl . Via Masaccio, 13 . 56010 Lugnano PI . Tel. +39 050 716 111 - Fax +39 050 716 801 . eMail: it.jp@pentair.com

U3 SPEZIAL

POMPE DA DRENAGGIO PER LOCALI INTERRATI

Dimensioni e campo di lavoro del galleggiante speciale (mm)

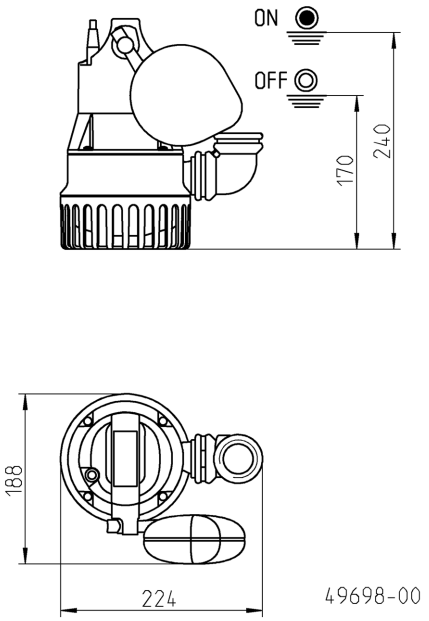

Dimensioni e campo di lavoro GR (mm)

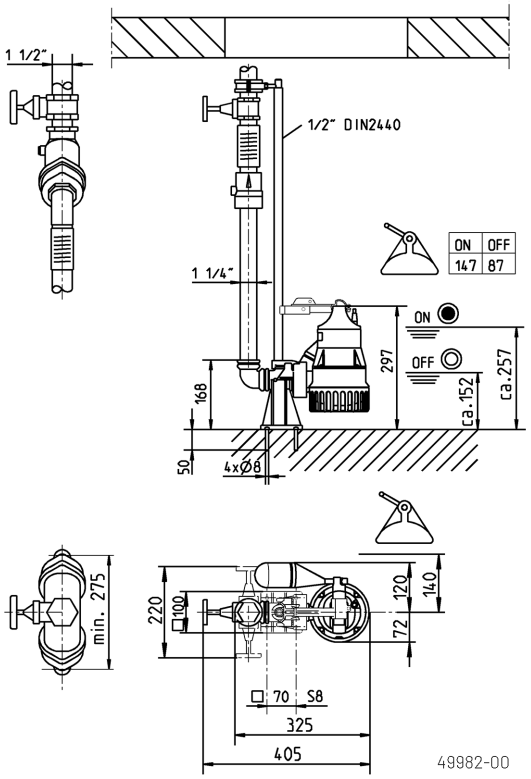

Esempio di installazione singola con guide di scorrimento(GR)

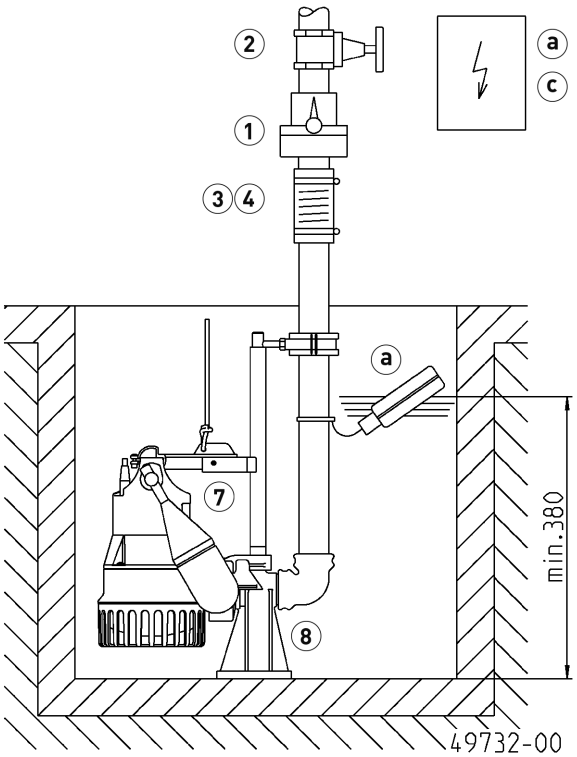

Esempio di installazione doppia

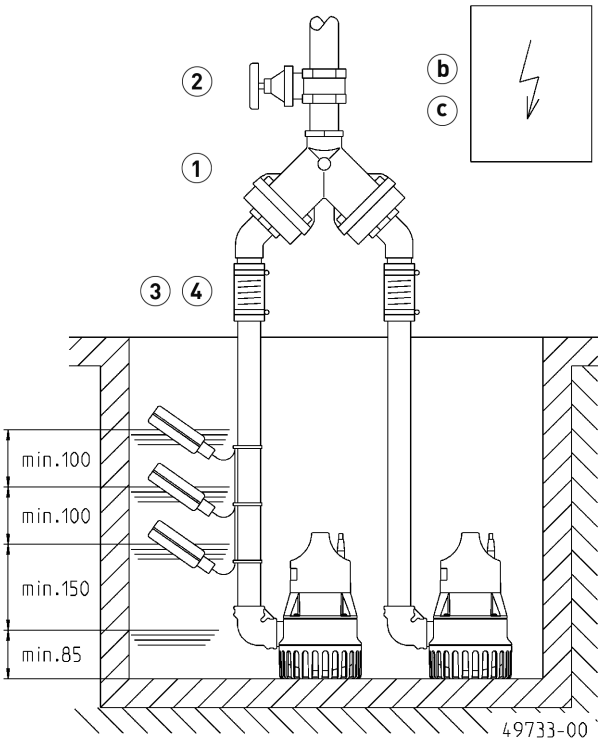

U3 SPEZIAL

POMPE DA DRENAGGIO PER LOCALI INTERRATI

Esempio di installazione e dimensioni Easyfix 32 Single (mm)

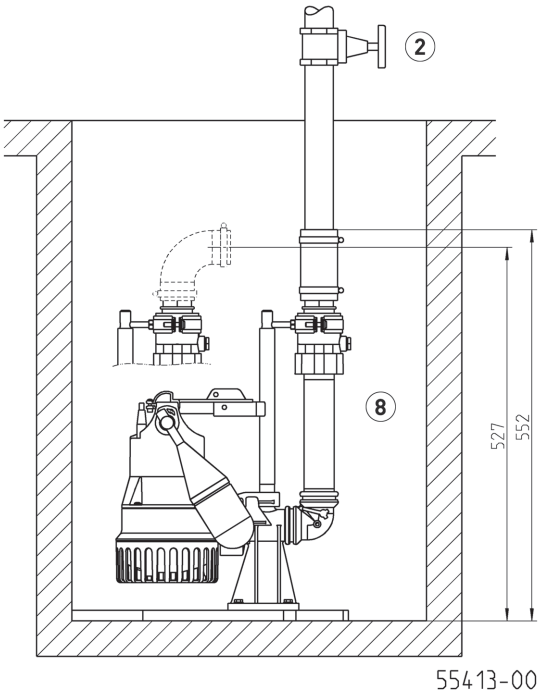

Esempio di installazione e dimensioni Easyfix 32 Duo (mm)

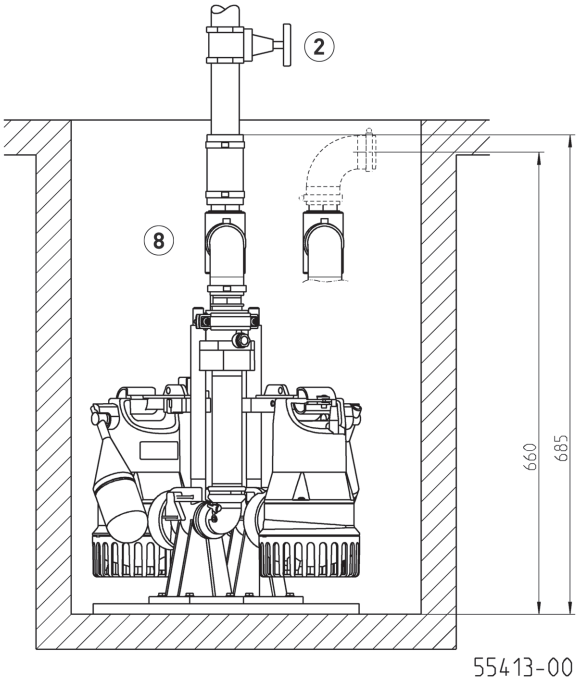

Stazione singola con GR: Pozzetto min. 40x50 cm, Ø 50 cm
Stazione singola senza GR: Pozzetto min. 40x40 cm o Ø 40 cm

Stazione doppia con GR: Pozzetto min. 50x50 cm, Ø 60 cm
Stazione doppia senza GR: Pozzetto min. 45x50, Ø 55 cm

Stazione singola Easyfix 32 Single: Pozzetto min. 30x40 cm, Ø40 cm
Stazione doppia Easyfix 32 Duo: Pozzetto min. 45x40 cm, Ø55 cm
Stazione doppia Easyfix 32 Duo con galleggiante speciale: Pozzetto min. 50x50 cm, Ø70 cm

In caso di uso al di sotto del livello di ristagno si deve collegare in modo elastico il tubo a pressione secondo la norma EN 12056, quindi portarlo con una curva oltre il livello di ristagno stabilito per il luogo di installazione. A tal fine la norma EN 12050-4 prescrive una valvola di non ritorno certificata. Consigliamo inoltre una stazione di allarme per il monitoraggio.

Secondo la norma EN 12056-4 par. 5.1 nelle stazioni in cui non è impossibile interrompere la derivazione di acqua di scarico, si deve installare una pompa di riserva automatica o una stazione doppia.

Montare il comando in un ambiente asciutto.

ACCESSORI MECCANICI

				Codice
	1 Valvola di non ritorno			
	R32 EN 12050-4	1¼" (DN 32), PN 4	90x90 (HxB)	**JP09739**
	1¼" (DN 32),	per installazioni mobili	90x90 (HxB)	**JP48845**
	DR 40 EN 12050-4	1½" (DN 40), PN 4	200x280 (HxB)	**JP09155**
	2 Valvola di intercettazione	1¼" (DN 32), PN 16	110x60 (HxB)	**JP44785**
		ottone, 1½" (DN 40), PN 16	125x60 (HxB)	**JP44786**
	Valvola a sfera	1¼", PVC,per liquidi aggressivi	105x155 (HxB)	**JP46111**
	3 Manicotto in gomma	1¼" (DN 32), PN 3	100x42 (HxD)	**JP44773**
	4 Morsetto	1¼"		**JP44765**

PENTAIR WATER ITALY Srl . Via Masaccio, 13 . 56010 Lugnano PI . Tel. +39 050 716 111 - Fax +39 050 716 801 . eMail: it.jp@pentair.com

U3 SPEZIAL

POMPE DA DRENAGGIO PER LOCALI INTERRATI

ACCESSORI MECCANICI

			Codice
	5 Raccordo rapido		
	Raccordo rapido	1¼" (DN 32) ottone, per installazioni mobili	**JP00327**
	attacco tubo flessibile	1¼" – 38/32/25	**JP44209**
	6 Tubo in plastica	1¼" (DN 32), 15m	**JP43550**
	7 Galleggiante speciale	per basse altezze di commutazione	**JP44795**
		per alberi stretti (dimensioni dell'albero minima. 30 x 30 cm)	**JP40856**
	Blocco galleggiante	per bloccare il galleggiante in caso di funzionamento continuo	**JP42175**
	8 Guida di scorrimento	GR 32	**JP44000**
	Guide di scorrimento	a partire da una profondità del pozzetto di 2 m, 1 pezzo al metro	**JP28314**
	Easyfix 32 Single	Set di installazione pronto per il collegamento	**JP50308**
	Easyfix 32 Duo	Set di installazione pronto per il collegamento con comando per unità doppie	**JP50307**
	9 Set di raccordi	DN 32, con tubo di manadata telescopico 30-90 cm	**JP44609**

U3 SPEZIAL

POMPE DA DRENAGGIO PER LOCALI INTERRATI

ACCESSORI ELETTRICI

			Codice
	a	**Sistema di allarme**	
	AG3	Galleggiante, dipendente dalla rete, contatto libero da potenziale, 3m cavo	**JP44891**
	AG10	Galleggiante, dipendente dalla rete, contatto libero da potenziale, 9,5m cavo	**JP44892**
		Dispositivo di arresto per lavatrici	
	AW3	Galleggiante sommerso 3m, a seconda della rete	**JP44895**
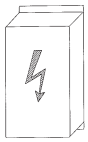	**b**	**Regolatore per stazioni a due pompe**	
	Quadro di controllo BD 00 E	230 V, per pompe U3-U6, US 62-105, UV3, UV 300, 08/2 ME	**JP45735**
	Quadro HIGHLOGO 2-00 E	230 V	**JP47996**
		Rilevatore di livello	
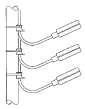	Pacchetto galleggianti sommersi B	3 Galleggianti 9,5 m e supporto tubi	**JP16725**
	Pacchetto galleggianti sommersi BmG	3 Galleggianti 9,5 m con pesi	**JP16726**
	c	**Batteria**	per allarme indipendente dalla rete	**JP44850**
	d	**Smart Home**	Trasmettitore radio FTJP per protocollo "EnOcean"	**JP47209**

PENTAIR WATER ITALY Srl . Via Masaccio, 13 . 56010 Lugnano PI . Tel. +39 050 716 111 - Fax +39 050 716 801 . eMail: it.jp@pentair.com