PENTAIR JUNG PUMPEN

US 62–US 251

POMPE PER ACQUE SPORCHE

- 10 mm passaggio libero
- Protezione marcia a secco
- Camera d'olio ispezionabile
- Tenuta meccanica in silicio indipendente dal senso di rotazione
- Resinatura di protezione cavo elettrico

DESCRIZIONE

Le pompe sommerse US 62-251 possono essere impiegate ovunque sia necessario drenare acqua sporca con corpi solidi fino a 10 mm di granulometria, ad es. in serbatoi di raccolta per acqua freatica, in impianti di drenaggio stazionari o per il pompaggio di acque provenienti da inondazioni. Senza alcun dubbio possono essere impiegate anche per movimentare acque di scarico provenienti da elettrodomestici come lavastovigli e lavatrici. Per il pompaggio di acqua calda ad uso industriale consigliamo la US 73 HE(S) e 103 HE(S).

Le pompe sono adatte sia per installazioni fisse che mobili. In caso di uso in pozzetti profondi consigliamo un sistema di guide di scorrimento con cui è possibile estrarre le pompe dal pozzetto in caso di manutenzione o controlli visivi. Per il monitoraggio automatico della camera dell'olio è possibile usare un dispositivo di controllo della tenuta. La lunghezza della linea della pompa è di 10 m. Le pompe trifase con commutazione automatica (US 151 DS, US 152 DS e US 251 DS) sono dotate di spina salvamotore CEE con invertitore di fase.

PRESTAZIONI

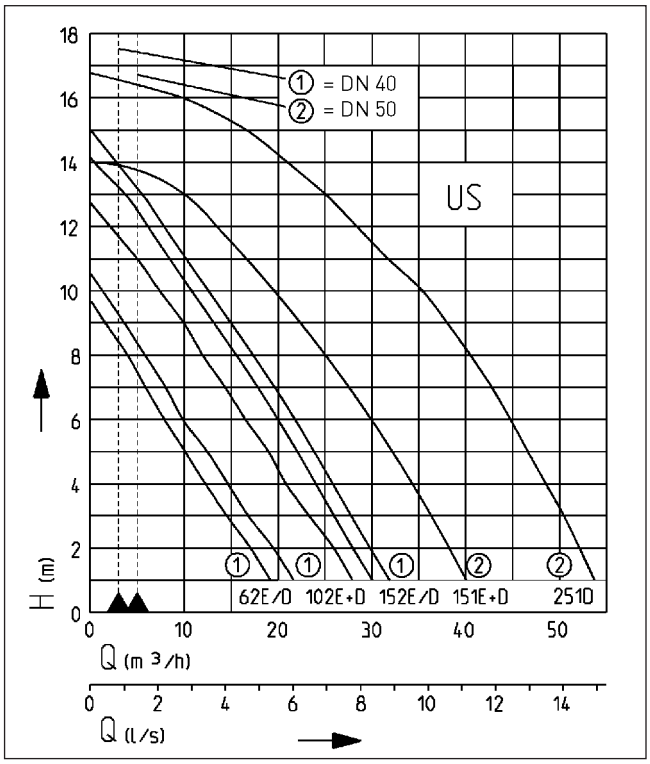

Tipo	Prevalenza H (m)	1	2	3	4	5	6	7	8	9	10	11	12	13	14	16
US 62 E/ES	Portata Q [m³/h]	19	17	15	12	10	8	6	4	2						
US 62 D/DS		22	20	17	15	12	10	8	6	4						
US 102 E/D/ES/DS		28	26	23	21	19	17	15	12	10	8	5	2			
US 152 E/ES		30	29	27	24	22	20	18	15	13	11	8	6	3	1	
US 152 D/DS		31	30	28	26	23	21	19	17	14	12	10	8	5	3	
US 151 E/D/ES/DS		40	39	37	35	33	31	29	26	23	20	17	14			
US 251 D/DS		54	52	51	49	47	45	43	40	38	35	32	29	25	21	10

Le specifiche sono soggette a modifiche - Tolleranza sulle prestazioni secondo ISO 9906

Secondo EN 12056, la portata minima nella tubazione di mandata deve essere 0,7 m / s.
Questi dati vengono tracciati come limite di schema applicativo QH.

Certificazioni VDE/GS-per US 62 E/ES, 102 E/ES

US 62–US 251

POMPE PER ACQUE SPORCHE

FORNITURA

Pompa secondo EN 12050 con cavo da 10 m. US 62 e 102 con spina Schuko o spina CEE.

US 151, US 152 e 251: Pompe senza commutazione con estremità cavo libera.

Pompe con commutazione automatica e spina salvamotore CEE e invertitore di fase o spina salvamotore Schuko.

DATI MECCANICI

Pompa	monostadio verticale	Tenuta lato liquido	Tenuta meccanica SiC
Passaggio libero	10 mm	Protezione marcia a secco	si
Cuscinetto	a sfera, lubrificato	Sommergibile	si
Tenuta lato motore	doppio anello di tenuta	Raccordo di mandata	IG 1 1/2" (US151,251: 2")
Camera ad olio	si		

DATI ELETTRICI

Cavo alimentazione	10m H07RN-F	Classe d'isolamento	B (151,251:F)
Indice di protezione	IP 68	Protezione termica	si

US 62–US 251

Tipo	**Codice**	Tensione	Potenza motore P1	Potenza motore P2	Corrente	Cavi	Protezione motore	Spina	Peso
senza galleggiante									
US 62 E	**JP09812**	1/N/PE~230 V	0,83 kW	0,50 kW	3,9 A	3G1,0	integrata	Sicurezza	12,6 kg
US 62 D	**JP09813**	3/PE~400 V	0,85 kW	0,60 kW	1,4 A	4G1,0	integrata	CEE	12,8 kg
US 102 E	**JP09278**	1/N/PE~230 V	1,37 kW	0,98 kW	6,0 A	3G1,0	integrata	Sicurezza	14,5 kg
US 102 D	**JP00214**	3/PE~400 V	1,36 kW	1,06 kW	2,4 A	4G1,0	integrata	CEE	15,0 kg
US 152 E	**JP09435**	1/N/PE~230 V	1,60 kW	1,21 kW	7,5 A	3G1,0	non integrata[1]	no	16,0 kg
US 152 D	**JP09437**	3/PE~400 V	1,70 kW	1,41 kW	3,1 A	4G1,0	non integrata[1]	no	17,0 kg
con galleggiante									
US 62 ES	**JP09814**	1/N/PE~230 V	0,83 kW	0,50 kW	3,9 A	3G1,0	integrata	Sicurezza	12,7 kg
US 62 DS	**JP09815**	3/PE~400 V	0,85 kW	0,60 kW	1,4 A	4G1,0	integrata	CEE	12,9 kg
US 102 ES	**JP09279**	1/N/PE~230 V	1,37 kW	0,98 kW	6,0 A	3G1,0	integrata	Sicurezza	14,5 kg
US 102 DS	**JP00218**	3/PE~400 V	1,36 kW	1,06 kW	2,4 A	4G1,0	integrata	CEE	15,0 kg
US 152 ES	**JP09436**	1/N/PE~230 V	1,60 kW	1,21 kW	7,5 A	3G1,0	integrata	Sicurezza	16,0 kg
US 152 DS	**JP09438**	3/PE~400 V	1,70 kW	1,41 kW	3,1 A	4G1,0	integrata	CEE	17,0 kg
senza galleggiante									
US 151 E	**JP09310**	1/N/PE~230 V	1,68 kW	1,19 kW	7,6 A	4G1,0	non integrata[1]	no	27,0 kg
US 151 D	**JP09300**	3/N/PE~400 V	1,60 kW	1,30 kW	3,0 A	6G1,5	non integrata[1]	no	27,5 kg
US 251 D	**JP09301**	3/N/PE~400 V	2,60 kW	2,10 kW	4,4 A	6G1,5	non integrata[1]	no	27,5 kg
con galleggiante									
US 151 ES	**JP09241**	1/N/PE~230 V	1,68 kW	1,19 kW	7,6 A	4G1,0	integrata	Sicurezza	29,0 kg
US 151 DS	**JP09243**	3/N/PE~400 V	1,60 kW	1,30 kW	3,0 A	6G1,5	integrata	CEE	29,5 kg
US 251 DS	**JP09245**	3/N/PE~400 V	2,60 kW	2,10 kW	4,4 A	6G1,5	integrata	CEE	29,5 kg

[1]tappo di protezione motore separato necessario: vedere accessori

PENTAIR WATER ITALY Srl . Via Masaccio, 13 . 56010 Lugnano PI . Tel. +39 050 716 111 - Fax +39 050 716 801 . eMail: it.jp@pentair.com

US 62–US 251

POMPE PER ACQUE SPORCHE

Dimensioni e campo di lavoro US 62, US 102 e US 152 (mm)

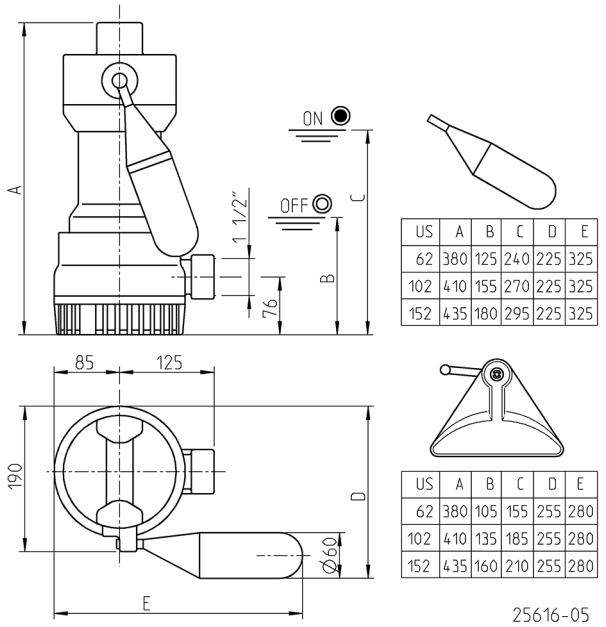

US	A	B	C	D	E
62	380	125	240	225	325
102	410	155	270	225	325
152	435	180	295	225	325

US	A	B	C	D	E
62	380	105	155	255	280
102	410	135	185	255	280
152	435	160	210	255	280

Dimensioni US 151 e US 251 (mm)

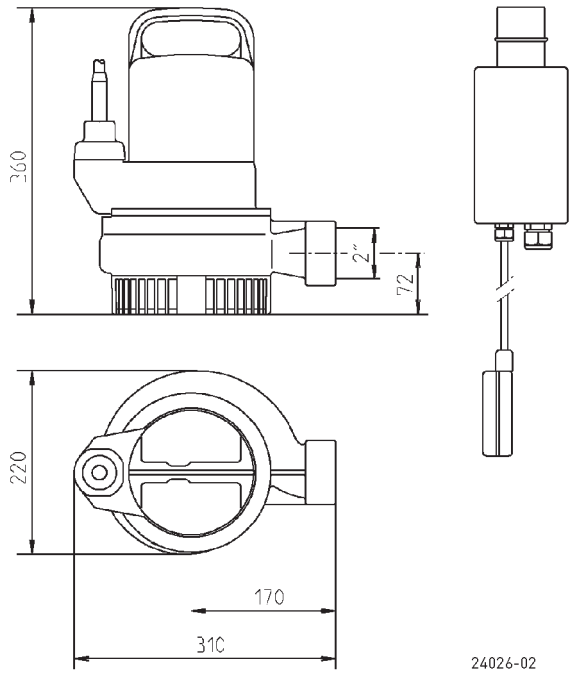

Dimensioni e campo di lavoro con GR 40 (mm)

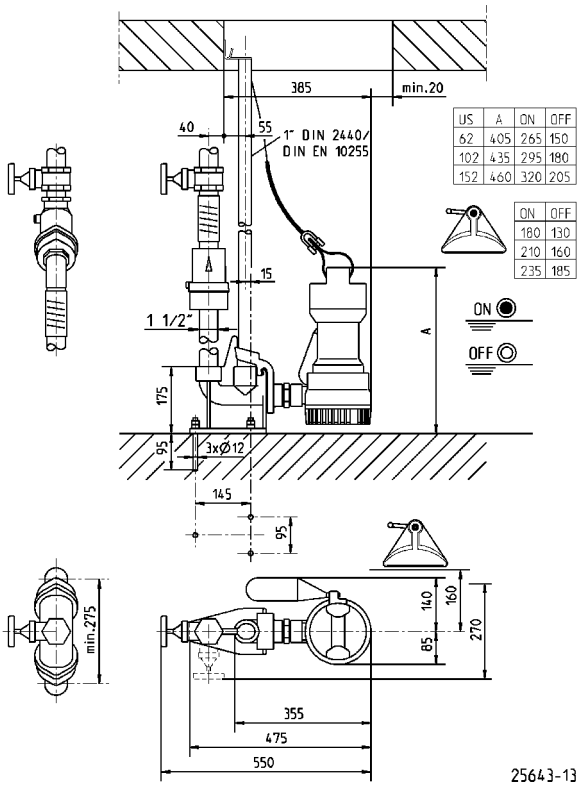

US	A	ON	OFF
62	405	265	150
102	435	295	180
152	460	320	205

ON	OFF
180	130
210	160
235	185

Dimensioni con GR 50 (mm)

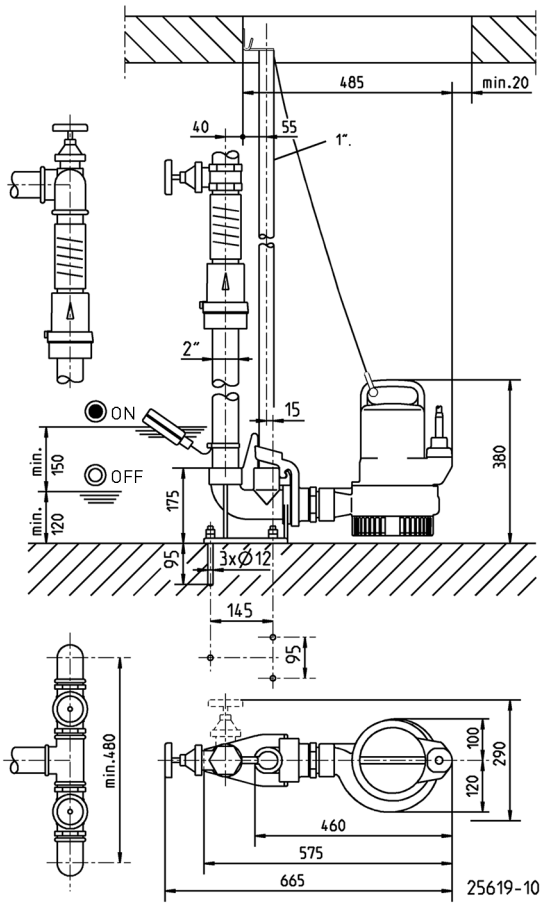

US 62–US 251

POMPE PER ACQUE SPORCHE

Esempio di installazione singola con guide di scorrimento (GR)

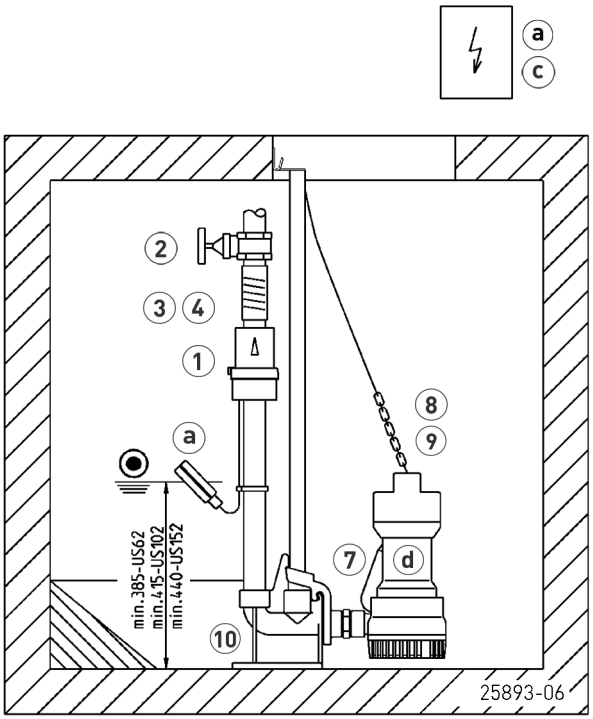

Stazione singola 1½" con GR 40: Pozzetto min. 40x60 cm
Stazione singola 1½" senza GR: Pozzetto min. 40x40 cm

Stazione singola 2" con GR 50: Pozzetto min. 40x70 cm
Stazione singola 2" senza GR: Pozzetto min. 40x50 cm

Stazione doppia 1½" con GR 40: Pozzetto min. 60x60 cm
Stazione doppia 1½" senza GR: Pozzetto min. 40x60 cm

Stazione doppia 2" con GR 50: Pozzetto min. 70x70 cm
Stazione doppia 2" senza GR: Pozzetto min. 50x70 cm

Esempio di installazione doppia

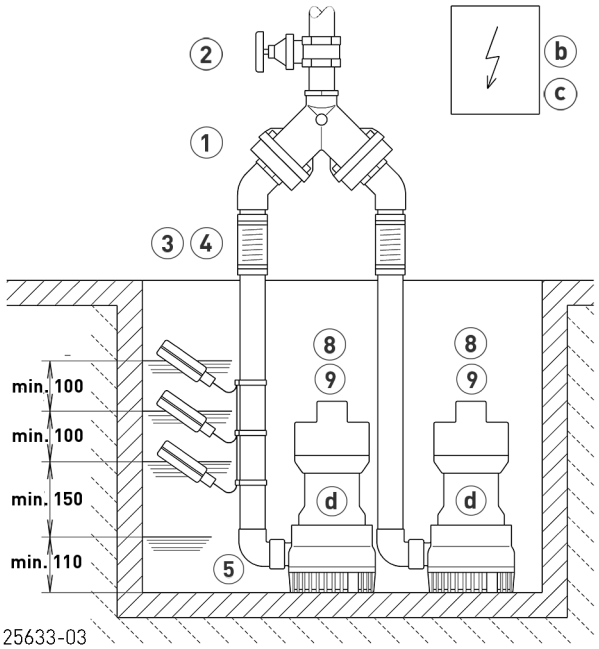

In caso di uso al di sotto del livello di ristagno si deve collegare in modo elastico il tubo a pressione secondo la norma EN 12056, quindi portarlo con una curva oltre il livello di ristagno stabilito per il luogo di installazione. A tal fine la norma EN 12050-4 prescrive una valvola di non ritorno certificata. Consigliamo inoltre una stazione di allarme per il monitoraggio.

Secondo la norma EN 12056-4 par. 5.1 nelle stazioni in cui non è impossibile interrompere la derivazione di acqua di scarico, si deve installare una pompa di riserva automatica o una stazione doppia.

Montare il comando in un ambiente asciutto.

ACCESSORI MECCANICI

				Codice
	1 Valvola di non ritorno			
	R40 EN 12050-4	1½" (DN 40), PN 4	150x120 (HxB)	**JP00317**
	DR 40 EN 12050-4	1½" (DN 40), PN 4	200x280 (HxB)	**JP09155**
	R50 EN 12050-4	2" (DN 50), PN 4	150x120 (HxB)	**JP00326**
	Valvola di non ritorno a sfera			
	KE40 EN 12050-4	1½" (DN 40), PN 6	170x125 (HxB)	**JP47974**
	K50 EN 12050-4	2" (DN 50), PN 6	185x155 (HxB)	**JP44782**
	2 Valvola di intercettazione	ottone, 1½" (DN 40), PN 16	125x60 (HxB)	**JP44786**
		brass, 2" (DN 50), PN 16	140x70 (HxB)	**JP44787**
	3 Manicotto in gomma	1½" (DN 40), PN 4	120x50 (HxD)	**JP44777**
		2" (DN 50), PN 4	150x63 (HxD)	**JP44775**

PENTAIR WATER ITALY Srl . Via Masaccio, 13 . 56010 Lugnano PI . Tel. +39 050 716 111 - Fax +39 050 716 801 . eMail: it.jp@pentair.com

US 62–US 251
POMPE PER ACQUE SPORCHE

ACCESSORI MECCANICI

			Codice
4	**Morsetto**	1½"	**JP44763**
		2"	**JP44764**
5	**Angolo**	1½"	**JP45953**
		2"	**JP44771**
6	**Raccordo rapido**		
	Raccordo fisso Storz C	1½" filettatura esterna	**JP44770**
	Raccordo fisso Storz C	2" filettatura esterna	**JP50217**
	Chiave del raccordo		**JP25708**
	Tubazione di mandata	12,5 m, sintetico con raccordo di accoppiamento Storz, Ø 38 mm	**JP50298**
		15 m, sintetico con raccordo di accoppiamento Storz	**JP00336**
7	**Galleggiante speciale**	per basse altezze di commutazione	**JP44795**
8	**Catena**	certificata, 2,5 m,320 Kg, 5 collegamenti (EN 818 mod.)	**JP45901**
		certificata, 5,0 m, 320 Kg, 8 collegamenti (EN 818 mod.)	**JP45902**
		certificata, 7,5 m,320 Kg, 11 collegamenti (EN 818 mod.)	**JP47365**
9	**Fascia**	completa di grillo	**JP45168**
10	**Guida di scorrimento**	GR 40	**JP25592**
		GR 50	**JP25593**
	Guide di scorrimento 1"	1500 mm	**JP48937**
	Guide di scorrimento 1"	2000 mm	**JP48938**
	Guide di scorrimento 1"	2500 mm	**JP48939**
	Guide di scorrimento 1"	3000 mm	**JP48940**

ACCESSORI ELETTRICI

			Codice
a	**Sistema di allarme**		
	AG3	Galleggiante, dipendente dalla rete, contatto libero da potenziale, 3m cavo	**JP44891**
	AG10	Galleggiante, dipendente dalla rete, contatto libero da potenziale, 9,5m cavo	**JP44892**
	Dispositivo di arresto per lavatrici		
	AW3	Galleggiante sommerso 3m, a seconda della rete	**JP44895**
	AWO	per trasmettere l'allarme in caso di più lavatrici	**JP44899**

ACCESSORI ELETTRICI

			Codice
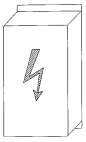	(b) **Regolatore per stazioni a due pompe**		
	Quadro di controllo BD 00 E	230 V, per pompe U3-U6, US 62-105, UV3, UV 300, 08/2 ME	**JP45735**
	Quadro HIGHLOGO 2-00 E	230 V	**JP47996**
	Quadro di controllo BD 00	400 V, per pompe U6, US 62-105, UV 300	**JP45993**
	Quadro di controllo HIGHLOGO 2-00	400 V	**JP47997**
	Quadro di controllo BD 25	400 V, per pompe US 151-155	**JP45737**
	Quadro di controllo HIGHLOGO 2-25	400 V	**JP47998**
	Quadro di controllo BD 610 EC	230V, con condensatore, per US 151 E	**JP45743**
	Quadro di controllo BD 46	400 V, per pompe US 251-253, UV 620-3, UV 625-3	**JP45739**
	Quadro di controllo HIGHLOGO 2-46	400 V	**JP47999**
	Rilevatore di livello		
	Pacchetto galleggianti sommersi B	3 Galleggianti 9,5 m e supporto tubi	**JP16725**
	Pacchetto galleggianti sommersi BmG	3 Galleggianti 9,5 m con pesi	**JP16726**
	Protective motor plug		
	Spina Schuko salvamotore	230 V (senza regolazione di livello)	**JP40264**
	Scheda di protezione motore, 8 A	230 V, per pompe senza protezione motore integrata	**JP44753**
	Protezione motore CEE 2,5-4,0 A	401 V, per pompe senza protezione motore integrata	**JP44754**
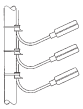	Protezione motore CEE 2,8-4,0 A	400 V, per pompe senza protezione motore integrata	**JP44750**
	Protezione motore CEE 4,0-6,0 A	400 V, per pompe senza protezione motore integrata	**JP44751**
	(c) **Batteria**	per allarme indipendente dalla rete	**JP44850**
	(d) **Dispositivo di controllo della tenuta**	DKG	**JP44900**
	(e) **Smart Home**	Trasmettitore radio FTJP per protocollo "EnOcean"	**JP47209**